Kippschlitten T130

1 Hydraulikfunktion

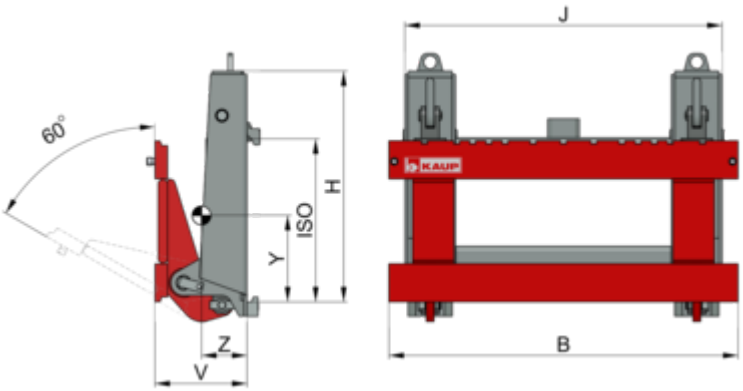

Beschreibung:

Äußerlich unterscheidet sich ein Kippschlitten kaum von einem normalen Vorbaugabelträger. Der Unterschied liegt im Detail. Denn der Kippschlitten T130 von KAUP kann um bis zu 90° nach vorn geneigt werden. Der Kippschlitten mit einer Reihe anderer Anbaugeräte kombinierbar, die eine Kippfunktion benötigen und eröffnet so zahlreiche Einsatzmöglichkeiten.

Das Anbaugerät wird hydraulisch betrieben und über die Staplerhydraulik mit Öl versorgt. Hierfür ist eine zusätzliche Hydraulikfunktion am Stapler erforderlich.

Anbaugerät ist serienmäßig ohne Seitenschub. Es kann optional auch mit separatem oder mit Ventilblock-Seitenschub ausgestattet werden.

Das Anbaugerät ist hydraulisch um 60° kippbar.

Das Anbaugerät hat serienmäßig keine Gabelzinken. Es können Gabeln nach ISO 2330 verwendet werden. Passende Gabelzinken Modell T180 sind verfügbar.

Kippschlitten T130

Technische Daten

Model	Trfk kg	LSP mm	B mm	H mm	J mm	ISO	V mm	ESP Z mm	Gewicht kg	Preis €
2T130	2.000	600	1.100	725	1.000	2	280	170	250	
3T130	2.400	600	1.100	725	1.000	3	290	185	270	
4T130	3.600	600	1.100	725	1.000	3	290	170	410	
5T130	4.600	600	1.100	820	1.050	4	422	240	500	
6T130	6.900	600	1.100	820	1.050	4	422	250	580	

Kippschlitten T130

Eigenschaften:

- Kippwinkel 90° nach vorne optional
- Varianten mit Vor- und Rückwärtsneigung auf Anfrage
- Originalgabelzinken verwendbar

- Auf Anfrage mit Kippwinkel 90° oder mit Neigungswinkel +45°/-30° erhältlich.
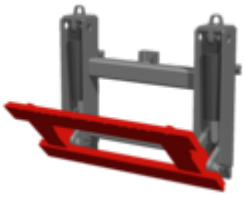
Produktbilder