Zinkenverstellgerät T466Z

mit separatem Seitenschub - 2 Hydraulikfunktionen

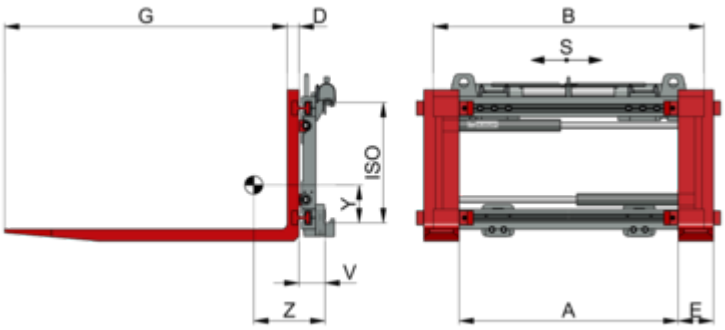

Beschreibung:

Das vorgehängte Zinkenverstellgerät T466Z von KAUP ist besonders sicht- und resttragfähigkeitsoptimiert konzipiert. Dieses Anbaugerät basiert auf hunderttausendfach bewährten Komponenten und eignet sich gut für mittelschwere Einsätze. Vor allem dort - beispielsweise in der Logistik, wo regelmäßig unterschiedliche Transportgüter bewegt oder verschiedene Transportarten eingesetzt werden kommen die Eigenschaften der Baureihe T466Z (A) besonders zum Tragen.

Anbaugerät hat serienmäßig separaten Seitenschub. Der maximal zulässige Seitenschub (z. B. ± 100 mm) steht deshalb unabhängig von der Gabel oder Armposition (bei Klammern oder Zinkenverstellgeräten) immer zur Verfügung.

Das Anbaugerät wird hydraulisch betrieben und über die Staplerhydraulik mit Öl versorgt. Hierfür sind zwei zusätzliche Hydraulikfunktionen am Stapler erforderlich.

Das Anbaugerät hat serienmäßig keine Gabelzinken. Es können Gabeln nach ISO 2330 verwendet werden. Passende Gabelzinken Modell T180 sind verfügbar.

Das Anbaugerät kann mit dem Lastschutzgitter Modell T479 ausgestattet werden. Für die Zinkenverstellgeräte der Baureihen T160B und T466B bis 4.8T sind die Lastschutzgitter Modell T479.1 passend.

Das Gerät ist in einer Version für den Einsatz in explosionsgefährdeter Umgebung erhältlich.

Das Anbaugerät ist konstruktiv für die Funktion Zinkenverstellung ausgelegt und nicht geeignet zum Klammern zwischen den Gabelzinken.

Zinkenverstellgerät T466Z

Technische Daten

Model	Trfk kg	LSP mm	A mm	B mm	D mm	E mm	G mm	S mm	ISO	V mm	ESP Z mm	ESP_V Y mm	Gewicht kg	Preis €	Mehrpreis je 100mm längerer Gabel €
1,5T466BZ	1.600	500	170-810	980	40	100	1.200	±100	2	113	251	151	237		
1,5T466BZ	1.600	500	170-870	1.040	40	100	1.200	±100	2	113	248	152	240		
1,5T466BZ	1.600	500	170-970	1.150	40	100	1.200	±100	2	113	243	153	246		
2T466BZ	2.500	500	130-770	980	45	120	1.200	±100	2	113	292	135	271		
2T466BZ	2.500	500	130-830	1.040	45	120	1.200	±100	2	113	287	136	274		
2T466BZ	2.500	500	130-930	1.150	45	120	1.200	±100	2	113	282	138	280		
2T466BZ	2.500	500	130-1.130	1.350	45	120	1.200	±100	2	113	274	140	292		
2,5T466BZ	2.500	600	130-830	1.040	50	120	1.200	±100	2	128	279	138	320		
2,5T466BZ	2.500	600	130-930	1.150	50	120	1.200	±100	2	128	274	139	328		
3,5T466BZ	3.500	500	130-830	1.040	50	150	1.200	±100	3	123	293	166	372		
3,5T466BZ	3.500	500	130-930	1.150	50	150	1.200	±100	3	123	288	168	380		
3,5T466BZ	3.500	500	130-1.030	1.250	50	150	1.200	±100	3	123	284	170	388		
3,5T466BZ	3.500	500	130-1.130	1.350	50	150	1.200	±100	3	123	280	171	395		
3,5T466BZ	3.500	500	130-1.330	1.550	50	150	1.200	±100	3	123	272	174	409		
3,5T466BZ	3.500	500	130-1.430	1.650	50	150	1.200	±100	3	123	268	176	416		
4,5T466BZ	5.000	500	130-930	1.150	60	150	1.200	±100	3	126	285	170	450		
4,5T466BZ	5.000	500	130-1.130	1.350	60	150	1.200	±100	3	126	275	173	468		
4,5T466BZ	5.000	500	130-1.230	1.460	60	150	1.200	±100	3	126	270	175	479		

Model	Trfk kg	LSP mm	A mm	B mm	D mm	E mm	G mm	S mm	ISO	V mm	ESP Z mm	ESP$_V$ Y mm	Gewicht kg	Preis €	Mehrpreis je 100mm längerer Gabel €
4,5T466BZ	5.000	500	130-1.310	1.550	60	150	1.200	±100	3	126	267	176	488		
4,5T466BZ	5.000	500	130-1.530	1.750	60	150	1.200	±100	3	136	243	187	536		
4,5T466BZ	5.000	500	130-1.630	1.850	60	150	1.200	±100	3	136	238	190	549		
4,8T466BZ[1)]	5.000	600	130-930	1.150	60	150	1.200	±100	3	126	285	170	450		
4,8T466BZ[1)]	5.000	600	130-1.130	1.350	60	150	1.200	±100	3	126	275	173	468		
4,8T466BZ[1)]	5.000	600	130-1.230	1.460	60	150	1.200	±100	3	126	270	175	479		
4,8T466BZ[1)]	5.000	600	130-1.310	1.550	60	150	1.200	±100	3	126	267	176	488		
4,8T466BZ[1)]	5.000	600	130-1.530	1.750	60	150	1.200	±100	3	136	243	187	536		
4,8T466BZ[1)]	5.000	600	130-1.630	1.850	60	150	1.200	±100	3	136	238	190	549		
6T466Z	6.000	600	200-1.110	1.350	70	150	1.200	±100	4	153	284	220	597		
6T466Z	6.000	600	200-1.200	1.460	70	150	1.200	±100	4	153	280	222	610		
6T466Z	6.000	600	200-1.400	1.650	70	150	1.200	±160	4	153	269	231	635		
6T466Z	6.000	600	200-1.600	1.860	70	150	1.200	±160	4	153	261	234	662		
8T466Z	8.000	600	200-1.600	1.860	70	150	1.200	±160	4	153	261	234	662		
8T466Z	8.000	600	200-1.800	2.060	70	150	1.200	±160	4	153	256	237	682		
8T466Z	8.000	600	200-2.000	2.260	70	150	1.200	±160	4	153	250	239	702		
8T466Z	8.000	600	210-2.060	2.400	70	150	1.200	±160	4	153	248	240	713		
10T466Z	8.000	900	160-1.790	2.060	70	200	1.200	±160	4	205	276	245	1.025		
10T466Z	8.000	900	160-1.960	2.260	70	200	1.200	±160	4	205	272	247	1.050		
10T466Z	8.000	900	160-2.060	2.400	70	200	1.200	±160	4	205	269	248	1.070		
10T466Z	8.000	1.100	160-1.790	2.060	80	200	1.200	±160	4	205	286	240	1.075		
10T466Z	8.000	1.100	160-1.960	2.260	80	200	1.200	±160	4	205	283	242	1.100		

Model	Trfk kg	LSP mm	A mm	B mm	D mm	E mm	G mm	S mm	ISO	V mm	ESP Z mm	ESP$_v$ Y mm	Gewicht kg	Preis €	Mehrpreis je 100mm längerer Gabel €
10T466Z	8.000	1.100	160-2.060	2.400	80	200	1.200	±160	4	205	280	243	1.120		

Zinkenverstellgerät T466Z

Eigenschaften:

- Für mittelschwere Einsätze - Komplettprogramm bis zu 10 Tonnen Tragfähigkeit
- Sehr gute Restragfähigkeit
- Ausgezeichnete Sichtverhältnisse
- Lieferung mit angeschweißten Gabelzinken
- Lieferung Anschraubgabeln für verschleißintensive Einsätze (A-Version) optional
- Separater Seitenschub serienmäßig
- Baubreite des Gerätes und damit der Öffnungsbereich ist nicht abhängig von der Breite des Staplergabelträgers

- 1) 4,8T mit Tragfähigkeit (kg/mm) 2.700/1.200 auf Anfrage erhältlich.
- Nicht geeignet zum Klammern zwischen den Gabeln.
- Lastschutzgitter siehe Typen T479 und T479.1
- Ausführung mit Anschraubgabeln erhältlich: ZA-Version

Produktbilder