Pinza para vaciado frontal de bidones/toneles T406H/-2H

sin desplazamiento lateral - con brazos rotativos hidráulicos, con volteo frontal de 180° hacia delante - 2 funciones hidráulicas

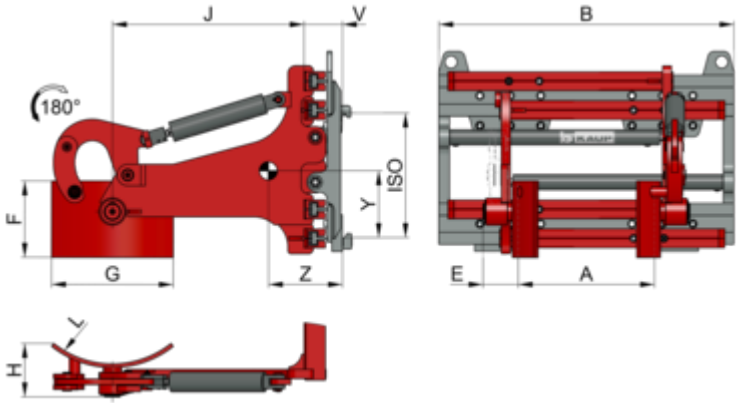

Descripción:

Con la pinza para bidones KAUP T406 H/-2H se puede vaciar hacia adelante bidones de metal cilíndricos y contenedores. Además, con la versión T406-2H, se pueden levantar y colocar en posición vertical bidones que se encuentren tumbados. Para ello, los brazos vienen vulcanizados de serie con goma.

El implemento está diseñado de serie sin desplazamiento lateral. Se puede montar con desplazador lateral separado o por válvula bajo demanda.

El implemento se inclina hidráulicamente 180º.

El implemento es operado hidraúlicamente, por ej. con suministro de aceite desde el sistema hidráulico de la carretilla. La carretilla requiere dos funciones hidráulicas adicionales.

Los implementos pueden ser equipados con una reja de apoyo de carga modelo T479. El apoyo de carga modelo T479.1 es el adecuado para montar en los posicionadores de horquillas T160B y T466B hasta 4.8T.

El implemento está disponible para operaciones en áreas de riesgo de explosión.

Los implementos se pueden equipar con diferentes tipos de superficie de contacto especialmente indicados para cada aplicación.

Pinza para vaciado frontal de bidones/toneles T406H/-2H

Especificaciones técnicas

Model														
1,5T406H	300	630	430-1.610	970	113	250	400	181	300	2	126	247	290	630
1,5T406-2H	300	630	430-1.610	970	113	250	400	181	300	2	126	268	312	630
2T406H	1.250	630	180-1.480	1.130	113	250	400	181	300	2	136	217	366	630
2T406-2H	1.250	630	180-1.480	1.130	113	250	400	181	300	2	136	240	386	630

Pinza para vaciado frontal de bidones/toneles T406H/-2H

Propiedades:

- Buenas condiciones de visibilidad
- Buena capacidad residual
- Construcción robusta
- Inclinable hidráulicamente hasta 180º

- 1 cilindro = H, 2 cilindros = 2H. Con 1 cilindro solo se pueden manipular bidones en posición vertical.
- Los brazos vienen de serie recubiertos de goma tipo “remagrip“ - véase apartado accesorios en lista de precios.
- Para las pinzas de horquillas también existen brazos para el volteo frontal desmontables (véase modelos T106 AH y T106A-2H).
- Sobre demanda con desplazamiento lateral, modelo T416H (2H).
- Sobre demanda accesorio para la manipulación de cargas superiores y otras aplicaciones (contenedores de basura, tanques. etc.).
- Sobre demanda con brazos postizos para bidones de plástico.
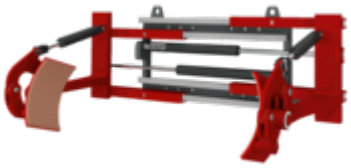
Imágenes del producto