Posicionador de horquillas T466

con desplazamiento lateral independiente - Accesorio sin horquillas - para horquillas según ISO 2330 - 2 funciones hidráulicas

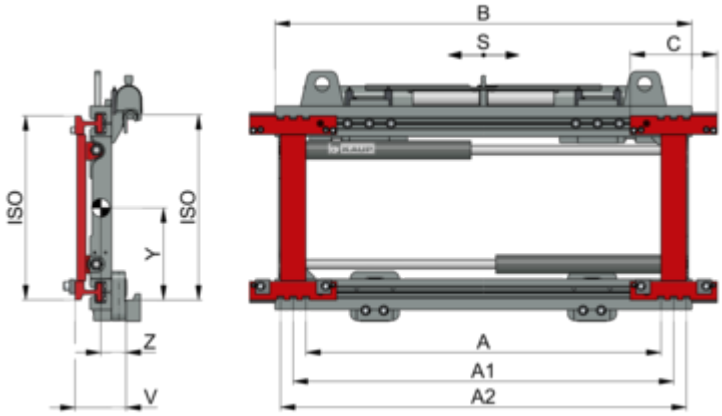

Descripción:

El posicionador de horquillas colgado de KAUP T466 ha sido especialmente diseñado con una óptima visibilidad y capacidad residual. Este implemento esta fabricado con componentes muy probados y es adecuado para el uso moderado de tareas duras. Las propiedades de los posicionadores T466 son particularmente efectivas para el uso y transporte de cargas de diferentes tamaños - por ej. en logística.

El implemento tiene desplazamiento lateral separado de serie. La máxima carrera permitida de desplazamiento (por ej. +/- 100 mm) está siempre disponible, independiente de la posición de los brazos u horquillas (con pinzas o con posicionadores).

El implemento es operado hidraúlicamente, por ej. con suministro de aceite desde el sistema hidráulico de la carretilla. La carretilla requiere dos funciones hidráulicas adicionales.

Los implementos se suministran de serie sin horquillas. Se pueden montar todas las horquillas de acuerdo con la ISO 2330. Disponible horquillas modelo T180.

Los implementos pueden ser equipados con una reja de apoyo de carga modelo T479. El apoyo de carga modelo T479.1 es el adecuado para montar en los posicionadores de horquillas T160B y T466B hasta 4.8T.

El implemento está disponible para operaciones en áreas de riesgo de explosión.

El implemento está especialmente diseñado para la función de posicionamiento de horquillas y no está preparado para pinzar entre horquillas.

Posicionador de horquillas T466

Especificaciones técnicas

Model														
2T466B	2.500	500	150-790	250-890	320-960	980	240	±100	120	2	138	55	244	141
2T466B	2.500	500	150-850	250-950	320-1.020	1.040	240	±100	120	2	138	56	242	145
2T466B	2.500	500	150-950	250-1.050	320-1.120	1.150	240	±100	120	2	138	57	240	152
2T466B	2.500	500	150-1.150	250-1.250	320-1.320	1.350	240	±100	120	2	138	57	238	164
2,5T466B	2.500	600	150-850	250-950	320-1.020	1.040	240	±100	120	2	153	65	226	174
2,5T466B	2.500	600	150-950	250-1.050	320-1.120	1.150	240	±100	120	2	153	66	225	182
3,5T466B	3.500	500	180-880	250-950	320-1.020	1.040	240	±100	130	3	153	62	283	190
3,5T466B	3.500	500	180-980	250-1.050	320-1.120	1.150	240	±100	130	3	153	63	282	198
3,5T466B	3.500	500	180-1.080	250-1.150	320-1.220	1.250	240	±100	130	3	153	63	281	206
3,5T466B	3.500	500	180-1.180	250-1.250	320-1.320	1.350	240	±100	130	3	153	64	280	213
3,5T466B	3.500	500	180-1.380	250-1.450	320-1.520	1.550	240	±100	130	3	153	64	278	228
3,5T466B	3.500	500	180-1.480	250-1.550	320-1.620	1.650	240	±100	130	3	153	65	277	236
4,8T466B[1)]	5.000	600	180-980	250-1.050	320-1.120	1.150	255	±100	150	3	153	68	277	243
4,8T466B[1)]	5.000	600	180-1.180	250-1.250	320-1.320	1.350	255	±100	150	3	153	69	275	262
4,8T466B[1)]	5.000	600	180-1.280	250-1.350	320-1.420	1.460	255	±100	150	3	153	69	274	273
4,8T466B[1)]	5.000	600	180-1.360	250-1.430	320-1.500	1.550	255	±100	150	3	153	69	274	282
4,8T466B[1)]	5.000	600	180-1.580	250-1.650	320-1.720	1.750	255	±100	150	3	163	75	270	337
4,8T466B[1)]	5.000	600	180-1.680	250-1.750	320-1.820	1.850	255	±100	150	3	163	75	269	350
6T466	6.000	600	260-1.060	350-1.150	440-1.240	1.350	330	±100	150	4	176	72	367	329

Model														
6T466	6.000	600	260-1.170	350-1.260	440-1.350	1.460	330	±100	150	4	176	72	366	340
6T466	6.000	600	260-1.360	350-1.450	440-1.540	1.650	330	±160	150	4	176	73	365	362
6T466	6.000	600	260-1.560	350-1.650	440-1.740	1.860	330	±160	150	4	176	73	362	389
8T466	8.000	600	260-1.560	350-1.650	440-1.740	1.860	330	±160	150	4	176	73	362	389
8T466	8.000	600	260-1.760	350-1.850	440-1.940	2.060	330	±160	150	4	176	73	360	409
8T466	8.000	600	260-1.960	350-2.050	440-2.140	2.260	330	±160	150	4	176	74	358	429
8T466	8.000	600	260-2.060	350-2.150	440-2.240	2.400	330	±160	150	4	176	74	357	440
10T466	8.000	1.100	260-1.760	360-1.860	460-1.960	2.060	370	±160	200	4	238	110	351	700
10T466	8.000	1.100	260-1.960	360-2.060	460-2.160	2.260	370	±160	200	4	238	110	350	725
10T466	8.000	1.100	260-2.060	360-2.160	460-2.260	2.400	370	±160	200	4	238	110	349	745

Posicionador de horquillas T466

Propiedades:

- Para el uso moderado en operaciones duras - programa completo con capacidades de hasta 10 ton.
- Muy buena capacidad residual
- Excelente visibilidad
- Uso de las horquillas originales de la carretilla
- Deplazador independiente de serie
- El ancho de construcción del implemento y el rango de apertura no es dependiente del ancho del portahorquillas de la carretilla

- 1) 4,8T disponible con capacidad (kg/mm) 2.700/1.200, sobre demanda.
- No apto para pinzar entre las horquillas
- Apoyo de carga vease modelo T479 y modelo T479.1
- Horquillas vease modelo T180.
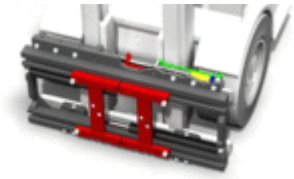
Imágenes del producto