Ballenspannarme T103A

aufsteckbar

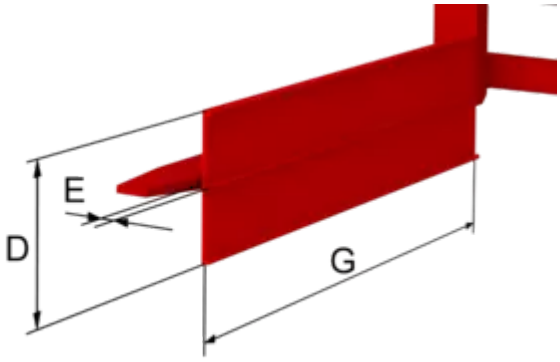

Beschreibung:

Die Ballenspannarme T103A von KAUP sind die richtige Wahl, wenn nur gelegentlich Ballen oder ähnliches Transportgut geklammert werden muss.

Das Gerät ist in einer Version für den Einsatz in explosionsgefährdeter Umgebung erhältlich.

Ballenspannarme T103A

Technische Daten

Model	G mm	D mm	Öffnungsbereichsminderung pro Seite E mm	Gewicht kg	Preis per Paar €	Mehrpreis für 100mm Mehrlänge €	Mehrpreis je 100mm Höhe €
1T103A	700	200	25	36			
2T103A	800	400	25	62			
3T103A	800	400	25	64			

Ballenspannarme T103A

Eigenschaften:

- Einfache Montage
- Stabile Konstruktion

Produktbilder