Ballenspannarme T103AG

aufsteckbar - mit
Greifnoppenbandbelag

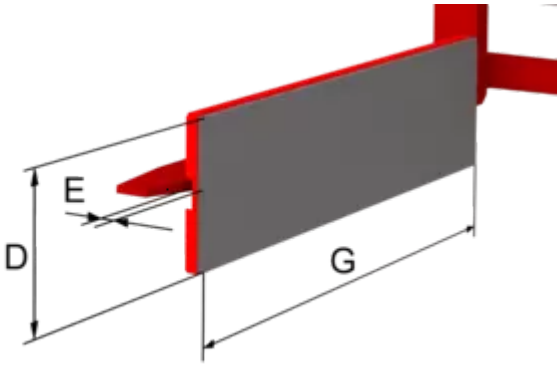

Beschreibung:

Wenn nur gelegentlich Ballen, Kisten, Kartons und ähnliches Transportgut geklammert werden muss, sind die Ballenspannarme T103AG von KAUP die richtige Wahl.

Das Anbaugerät kann mit unterschiedlichen Druckplattenbelägen ausgerüstet werden.

Ballenspannarme T103AG

Technische Daten

Model	G mm	D mm	Öffnungsbereichsminderung pro Seite E mm	Gewicht kg	Preis per Paar €	Mehrpreis für 100mm Mehrlänge €	Mehrpreis je 100mm Höhe €
1T103AG	700	200	25	38			
2T103AG	800	400	25	64			
3T103AG	800	400	25	66			

Ballenspannarme T103AG

Eigenschaften:

- Einfache Montage
- Stabile Konstruktion
- Gummibelag auf Spannarm
- Optional andere Beläge erhältlich

Produktbilder