Drehbare Reifenklammer T458BR

Drehbereich 360° endlos - kurzer Arm in jeder Drehposition hydraulisch verstellbar (BCR = starr) - Druckplatte ungeteilt - 2 Hydraulikfunktionen

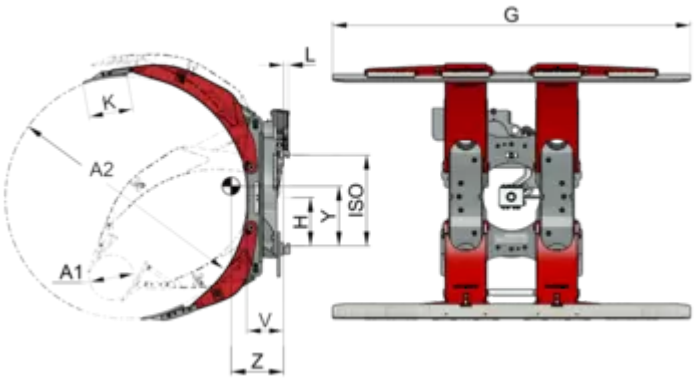

Beschreibung:

Für den Transport mehrerer Reifen mit gleicher Größe ist die neue, sichtoptimiert konstruierte drehbare Reifenklammer T458BR prädestiniert. Da auch der kurze Klammerarm unter einem Drehwinkel von 45° hydraulisch verstellbar ist, kann mit dieser Rollenklammer eine mittige Lastaufnahme sichergestellt werden.

Das Anbaugerät ist hydraulisch um 360° endlos in beide Richtungen drehbar.

Das Anbaugerät wird hydraulisch betrieben und über die Staplerhydraulik mit Öl versorgt. Hierfür sind zwei zusätzliche Hydraulikfunktionen am Stapler erforderlich.

Anbaugerät ist serienmäßig ohne Seitenschub. Es kann optional auch mit separatem oder mit Ventilblock-Seitenschub ausgestattet werden.

Das Anbaugerät kann mit unterschiedlichen Druckplattenbelägen ausgerüstet werden.

Das Anbaugerät ist mit Drehwinkelbegrenzung auf 180° erhältlich.

Drehbare Reifenklammer T458BR

Technische Daten

Model	Trfk kg	LSP mm	A1-A2 mm	G mm	H mm	K mm	L mm	Md ?-P = 125 bar Nm	Erf. Ölmenge pro Umdrehung ltr.	ISO	V mm	ESP Z mm	Gewicht kg	Preis €
1T458BCR	1.200	675	450-1.350	1.200	208	250	33	3.760	4,8	2	185	318	423	
1T458BCR	1.100	725	500-1.450	1.200	208	250	33	3.760	4,8	2	185	322	439	
1,5T458BR	1.150	675	200-1.350	2.000	208	250	33	3.760	4,8	2	185	369	476	
1,5T458BR	800	800	250-1.600	2.000	208	250	33	3.760	4,8	2	185	410	517	
2T458BR	2.400	675	200-1.350	2.000	270	250	33	4.810	6,1	2	207	360	647	
2T458BR	2.000	800	220-1.600	2.000	270	250	32	4.810	6,1	2	207	399	697	
2T458BR	1.700	915	350-1.830	2.000	270	250	32	4.810	6,1	2	207	442	743	
2T458BR	2.400	675	200-1.350	2.000	270	250	33	4.810	6,1	3	207	360	647	
2T458BR	2.000	800	220-1.600	2.000	270	250	32	4.810	6,1	3	207	399	697	
2T458BR	1.700	915	350-1.830	2.000	270	250	32	4.810	6,1	3	207	442	743	

Drehbare Reifenklammer T458BR

Eigenschaften:

- Sehr gute Sichtverhältnisse
- Günstiges Vorbaumaß und Eigengewicht
- Solide, schlanke Armkonstruktion
- Drehbereich 360° endlos
- Begrenzung auf Drehbereich 180° optional
- Künstliche Vorwärtsneigung optional
- Servicefreundlich

- BCR Ausführung unterer Arm starr.
- Tragfähigkeit bezogen auf den maximalen Rollendurchmesser.
- Optional: Der kurze Arm kann unter einem Drehwinkel von 45° hydraulisch verstellt werden.
- Optional: Drehwinkelbegrenzung auf 180°.
- Zur Aufnahme horizontaler Rollen wird eine Mastvorneigung von 5° benötigt.
- Druckplattenbeläge siehe unter Zubehör.
- Gerät mit Seitenschub Modell T498BR/T498BCR gegen Mehrpreis erhältlich.

Produktbilder