Drehbare Tissue-Rollenklammer T458BT

Drehbereich 360° endlos - kurzer Arm in jeder Drehposition hydraulisch verstellbar (BCT = starr) - Druckplatte ungeteilt - 2 Hydraulikfunktionen

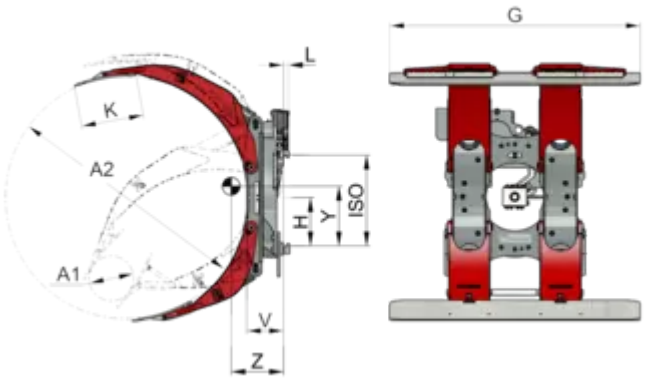

Beschreibung:

Die neue, sichtoptimiert konstruierte drehbare Tissue-Rollenklammer T458BT von KAUP eignet sich besonders gut für die schonende Aufnahme und den Transport von Papier- und Zellstoffrollen.

Das Anbaugerät ist hydraulisch um 360° endlos in beide Richtungen drehbar.

Das Anbaugerät wird hydraulisch betrieben und über die Staplerhydraulik mit Öl versorgt. Hierfür sind zwei zusätzliche Hydraulikfunktionen am Stapler erforderlich.

Anbaugerät ist serienmäßig ohne Seitenschub. Es kann optional auch mit separatem oder mit Ventilblock-Seitenschub ausgestattet werden.

Das Anbaugerät kann mit unterschiedlichen Druckplattenbelägen ausgerüstet werden.

Das Anbaugerät ist mit Drehwinkelbegrenzung auf 180° erhältlich.

Drehbare Tissue-Rollenklammer T458BT

Technische Daten

Model	Trfk kg	LSP mm	A1-A2 mm	G mm	K mm	L mm	H mm	Md ?-P = 125 bar Nm	Erf. Ölmenge pro Umdrehung ltr.	ISO	V mm	ESP Z mm	Gewicht kg	Preis €	Mehrpreis f. Druckpl. m. Gummibelag €
1T458BCT	1.200	675	450-1.350	850	208	300	33	3.760	4,8	2	185	293	407		
1T458BCT	1.100	725	500-1.450	850	208	300	33	3.760	4,8	2	185	296	423		
2T458BCT	2.000	800	650-1.600	1.400	270	300	33	4.810	6,1	2	207	385	679		
2T458BT	2.000	800	220-1.600	1.400	270	300	33	4.810	6,1	2	207	388	685		
2T458BT	1.700	915	350-1.830	1.400	270	300	33	4.810	6,1	2	207	431	731		
2T458BCT	2.000	800	650-1.600	1.400	270	300	33	4.810	6,1	3	207	385	679		
2T458BT	2.000	800	220-1.600	1.400	270	300	33	4.810	6,1	3	207	388	685		
2T458BT	1.700	915	350-1.830	1.400	270	300	33	4.810	6,1	3	207	431	731		
3T458BT	2.500	915	300-1.830	1.400	300	36	338	8.950	11,3	3	242	426	876		
3T458BT	2.100	1.100	800-2200	1.400	300	36	338	8.950	11,3	3	242	485	968		
4T458BT	3.400	915	350-1.830	1.800	350	36	383	12.591	11,2	3	255	470	1.286		
4T458BT	2.800	1.100	800-2.200	1.800	350	36	383	12.591	11,2	3	255	533	1.350		
4T458BT	3.400	915	350-1.830	1.800	350	36	516	12.591	11,2	4	255	470	1.286		
4T458BT	2.800	1.100	800-2.200	1.800	350	36	516	12.591	11,2	4	255	533	1.350		
5T458BT	3.700	1.000	500-2000	1.800	350	40	350	12.591	11,2	4	315	536	1.402		
5T458BT	3.100	1.200	650-2.400	1.800	350	40	350	12.591	11,2	4	315	565	1.491		

Drehbare Tissue-Rollenklammer T458BT

Eigenschaften:

- Sehr gute Sichtverhältnisse
- Günstiges Vorbaumaß und Eigengewicht
- Solide, schlanke Armkonstruktion
- Unterschiedliche Druckplattenbeläge verfügbar
- Drehbereich 360° endlos
- Begrenzung auf Drehbereich 180° optional
- Servicefreundlich

- BCT Ausführung unterer Arm starr.
- Tragfähigkeit bezogen auf den maximalen Rollendurchmesser.
- Optional: Der kurze Arm kann unter einem Drehwinkel von 45° hydraulisch verstellt werden.
- Optional: Drehwinkelbegrenzung auf 180°.
- Zur Aufnahme horizontaler Rollen wird eine Mastvorneigung von 5° benötigt.
- Empfohlene Länge der Druckplatten: 70 % der Rollenbreite.
- Druckplattenbeläge siehe unter Zubehör.
- Gerät mit Seitenschub Modell T498BT/T498BCT gegen Mehrpreis erhältlich.

Produktbilder