Manipulador de barriles T415W / WD

con desplazamiento lateral independiente - 2 funciones hidráulicas

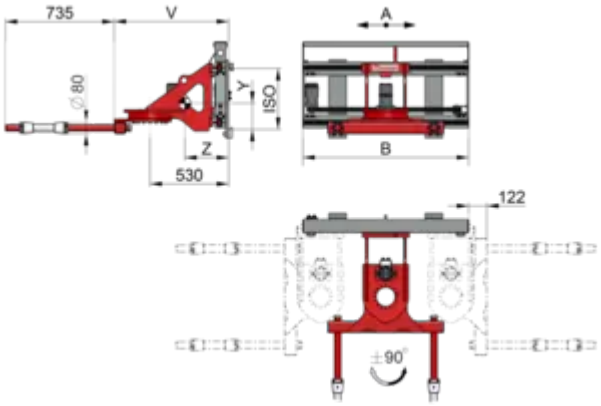

Descripción:

El manipulador de barriles KAUP 0.3T415W abre una nueva dimensión en la logística detransporte interna.

Cualquier carretilla equipada con el 0.3T415W puede llevar a cabotodos los requerimientos de transporte en bodegas y almacenesde forma rápida, segura y eficiente, en los que, hasta la fechahan sido efectuados manualmente y por tanto, consumiendomucho tiempo. El 0.3T415W está diseñado para trabajar en espaciosconfinados. y puede manipular barriles almacenados así como apilarlos yrecuperarlos incluso en pasillos estrechos tantoa izquierda como a derecha en la dirección deconducción.

El implemento dispone de desplazamiento lateral por válvula de serie (desplazador lateral integrad). Este diseño significa que la carrera del desplazador no está disponible cuando las horquillas o los brazos están completamente abiertos o cerrados.

El implemento gira hidráulicamente 180º en ambas direcciones.

El implemento es operado hidraúlicamente, por ej. con suministro de aceite desde el sistema hidráulico de la carretilla. La carretilla requiere dos funciones hidráulicas adicionales.

Manipulador de barriles T415W / WD

Especificaciones técnicas

Model									
0,3T415W	300	475	±440	1.120	2	773	296	176	250
0,3T415WD	300	475	±440	1.120	2	853	333	171	265
0,6T415W	600	400	±400	1.120	2	1.230	530	153	285

Manipulador de barriles T415W / WD

Propiedades:

- Buenas condiciones de visibilidad
- Diseño reforzado
- Mecanismo de tecnología robusta debido a la doble guía de cadena
- Desplazador por bloque de válvula - dependiendo del rango de apertura, de serie
- Uno de los espolones va montado con rodamientos hidráulicamente opcionalmente.

- Están disponibles amplias versiones y longitudes de espolones para diferentes tamaños de barriles bajo demanda.
- Opcionalmente también están disponibles topes de goma en lugar de rodillos.

Imágenes del producto