Pinza para bloques de hormigón T412UVP

con desplazamiento lateral independiente - con brazos acoplados por debajo de las horquillas con compensación mecano-hidráulica - 2 funciones hidráulicas

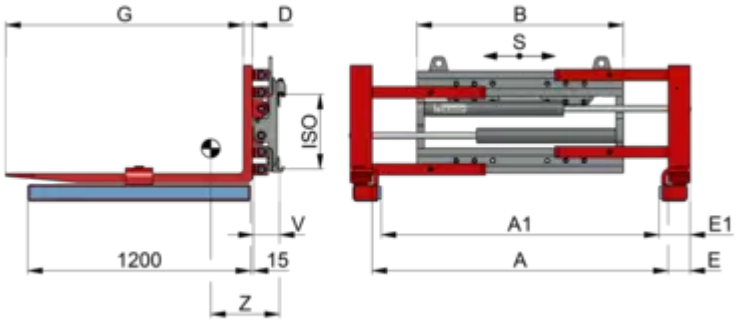

Descripción:

Las pinzas de bloques KAUP T412UVP son los implementos apropiados si se trata de cambios frecuentes entre la toma de paletas o contenedores y paquetes de bloques. Este implemento puede ser usado tanto como pinza para bloques como pinza de horquillas. Por ello se emplean frecuentemente en la industria de la construcción. Para manipular paquetes de bloques, los postizos simplemente se colocan en la parte portante de las horquillas y se aseguran.

El implemento tiene desplazamiento lateral separado de serie. La máxima carrera permitida de desplazamiento (por ej. +/- 100 mm) está siempre disponible, independiente de la posición de los brazos u horquillas (con pinzas o con posicionadores).

El implemento es operado hidraúlicamente, por ej. con suministro de aceite desde el sistema hidráulico de la carretilla. La carretilla requiere dos funciones hidráulicas adicionales.

Los implementos pueden ser equipados con una reja de apoyo de carga modelo T479. El apoyo de carga modelo T479.1 es el adecuado para montar en los posicionadores de horquillas T160B y T466B hasta 4.8T.

El implemento está disponible en versión para aplicaciones duras. Sin embargo algunos componentes individuales están protegidos contra daños mecánicos.

El implemento está diseñado con convergencia en las puntas lo cual debe ser tenido en cuenta a la hora de elegir el rango de apertura.

Pinza para bloques de hormigón T412UVP

Especificaciones técnicas

Model																
1,5T412UVP	2.300	500	1.250	500	±100	180-1.360	320-1.500	970	45	120	190	1.200	2	133	400	451
2T412UVP	2.800	500	2.000	500	±100	180-1.480	320-1.620	1.130	50	120	190	1.200	2	143	376	522
2T412UVP	2.800	500	2.000	500	±100	180-1.480	320-1.620	1.130	50	120	190	1.200	3	143	376	522
3T412UVP	3.600	500	2.500	500	±100	120-1.420	260-1.560	1.130	50	150	220	1.200	3	152	354	625
3T412UVP	3.600	500	2.500	500	±100	120-1.620	260-1.760	1.330	50	150	220	1.200	3	152	350	644
3T412UVP	3.600	500	2.500	500	±100	120-1.750	260-1.890	1.460	50	150	220	1.200	3	152	348	656
4,5T412UVP	5.000	500	3.200	600	±100	70-1.570	220-1.720	1.460	60	150	225	1.200	3	188	351	895
5T412UVP	6.200	600	3.500	600	±160	130-1.760	280-1.910	1.550	70	150	225	1.200	4	176	327	1.055

Pinza para bloques de hormigón T412UVP

Propiedades:

- Bajo espesor perdido - excelente capacidad residual
- Muy buenas condiciones de visibilidad
- Bajas medidas de entradas requeridas
- Montaje simple
- Desplazamiento lateral independiente de serie
- Reja de apoyo de carga opcional

- 1) Medida entre las horquillas sin postizos.
- Sobre demanda sin desplazamiento lateral modelo T402UVP
- Sobre demanda otras medidas de brazos.
- Opcional con protección para las mangueras y para los cilindros.
- Apoyo de carga vease modelo T479
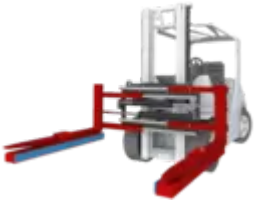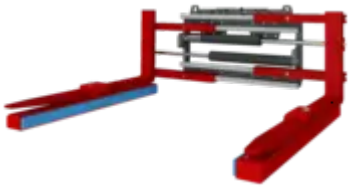
Imágenes del producto