Portahorquillas abatible T130

1 función hidráulica

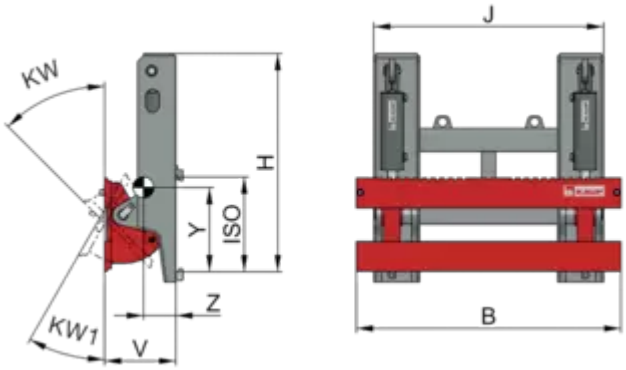

Descripción:

Externamente el portahorquillas abatible es lo mismo que un pantógrafo estándar. La diferencia estriba en que el portahorquillas abatible KAUP T130 puede abatirse 90º hacia adelante. El portahorquillas abatible puede ser combinado con la totalidad de los implementos que requieran la función de abatirse, además de presentar numerosas posibilidades de aplicación.

El implemento es operado hidraúlicamente, por ej. con suministro de aceite desde el sistema hidráulico de la carretilla. La carretilla requiere una función hidráulica adicional.

El implemento está diseñado de serie sin desplazamiento lateral. Se puede montar con desplazador lateral separado o por válvula bajo demanda.

El implemento se inclina hidráulicamente 60º.

Los implementos se suministran de serie sin horquillas. Se pueden montar todas las horquillas de acuerdo con la ISO 2330. Disponible horquillas modelo T180.

Portahorquillas abatible T130

Especificaciones técnicas

Model											
2T130	2.000	600	1.100	725	1.000	2	280	170	250	60°	0°
3T130	2.400	600	1.100	725	1.000	3	290	185	270	60°	0°
4T130	3.600	600	1.100	725	1.000	3	290	170	410	60°	0°
5T130	4.600	600	1.100	820	1.050	4	422	240	500	60°	0°
6T130	6.900	600	1.100	820	1.050	4	422	250	580	60°	0°

Portahorquillas abatible T130

Propiedades:

- Angulo de volteo frontal de 90º opcional
- Dispositivo de variación del ángulo de volteo hacia adelante y atrás bajo demanda
- Uso de las horquillas originales de la carretilla

- Bajo demanda, disponible con ángulo de volteo de 90º o con ángulo de +45º/-30º (

Imágenes del producto