Posicionador de horquillas doble T429C

Con desplazamiento lateral independiente –

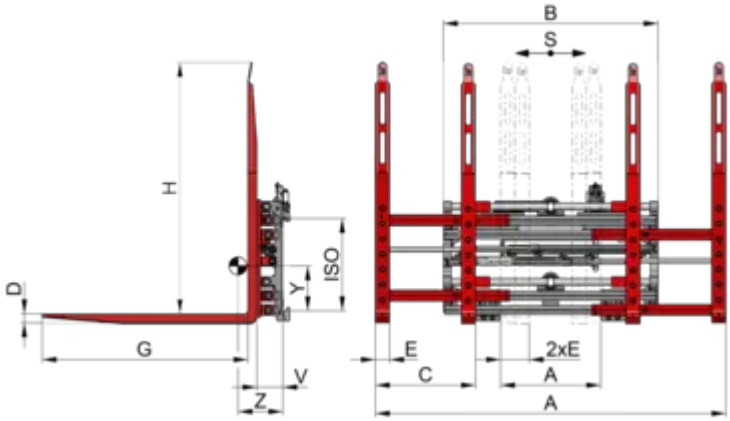

Descripción:

El nuevo posicionador de horquillas doble T429C define una nueva categoría para espesor, capacidad de carga residual y visibilidad de la punta de las horquillas. La sólida y práctica construcción de los perfiles en T y C dotan al implemento de una alta estabilidad y larga operatividad con intervalos de mantenimiento y servicio reducidos al mínimo. Además, horquillas doble T429C consume hasta un 20% menos de energía.

Posicionadores de horquillas múltiples: Para la manipulación de 1 ó 2 paletas, situadas una junto a otra.

El implemento es operado hidraúlicamente, por ej. con suministro de aceite desde el sistema hidráulico de la carretilla. La carretilla requiere dos funciones hidráulicas adicionales.

El implemento tiene desplazamiento lateral separado de serie. La máxima carrera permitida de desplazamiento (por ej. +/- 100 mm) está siempre disponible, independiente de la posición de los brazos u horquillas (con pinzas o con posicionadores).

El implemento está disponible para operaciones en áreas de riesgo de explosión.

Tomen nota por favor de la información adicional debajo de la tabla de datos.

Posicionador de horquillas doble T429C

Especificaciones técnicas

Model														
1,5T429C	1.600	600	±100	560-1.720	930	40	80	1.400	1.150	2	145	228	241	438
2T429C	2.200	600	±100	560-1.960	1.200	40	80	1.400	1.150[2)]	2	145	216	245	470
2T429C	2.500	600	±100	560-1.960	1.200	50[1)]	80	1.400	1.150[2)]	2	145	242	239	518
2T429C	2.500	600	±100	560-1.960	1.200	50[1)]	80	1.400	1.150[2)]	3	145	238	246	527
2T429C	2.500	600	±100	560-2.160	1.400	50[1)]	80	1.400	1.150[2)]	2	145	236	240	536
2T429C	2.500	600	±100	560-2.160	1.400	50[1)]	80	1.400	1.150[2)]	3	145	232	247	545
2T429C-4	1.250	1.200	±100	560-1.960	1.200	50	80	1.400	2.400	2	145	550	181	650
2T429C-4	1.250	1.200	±100	560-1.960	1.200	50	80	1.400	2.400	3	145	543	188	660
2,5T429C-4	1.600	1.200	±100	560-1.960	1.200	60	80	1.400	2.400	3	145	577	181	730
3T429C	3.200	600	±100	560-1.960	1.200	60	80	1.400	1.150[2)]	3	145	256	241	572
3T429C	3.200	600	±100	560-2.160	1.400	60	80	1.400	1.150[2)]	3	145	250	243	590
3T429C-2[3)]	5.000	600	±100	560-1.960	1.200	60	80	1.400	1.150[2)]	3	180	246	287	720
3T429C-2[3)]	5.000	600	±100	560-1.960	1.200	60	80	1.400	1.150[2)]	4	183	238	288	749
3T429C-2	5.000	600	±100	560-1.960	1.400	60	80	1.400	1.150[2)]	3	180	240	289	748
3T429C-2	5.000	600	±100	560-1.960	1.400	60	80	1.400	1.150[2)]	4	183	233	290	777
3T429C-4[3)]	2.500	1.200	±100	560-1.960	1.200	60	80	1.400	2.400	3	180	578	220	910
3T429C-4[3)]	2.500	1.200	±100	560-1.960	1.200	60	80	1.400	2.400	4	183	561	212	940
3T429C-4	2.500	1.200	±100	560-1.960	1.400	60	80	1.400	2.400	3	180	563	223	933
3T429C-4	2.500	1.200	±100	560-1.960	1.400	60	80	1.400	2.400	4	183	550	215	963

Model														
3,5T429C-4[3)]	2.800	1.200	±100	560-1.960	1.200	60	80	1.400	2.400	3	180	568	221	941
3,5T429C-4[3)]	2.800	1.200	±100	560-1.960	1.200	60	80	1.400	2.400	4	183	561	212	941
3,5T429C-4	2.800	1.200	±100	560-1.960	1.400	60	80	1.400	2.400	3	180	556	224	964
3,5T429C-4	2.800	1.200	±100	560-1.960	1.400	60	80	1.400	2.400	4	183	550	215	964
4T429C-4[4)]	3.200	1.200	±160	560-1.960	1.460	60	80	1.400	2.400	4	183	512	237	1.038
4T429C-4[4)]	4.600	1.200	±160	560-1.960	1.460	70	80	1.400	2.400	4	183	536	228	1.111
6T429-4[4)]	6.000	1.200	±160	560-1.960	1.860	75	90	1.400	2.400	4	218	530	205	1.390
6T429-4[4)]	6.000	1.200	±250	560-1.960	1.920	75	90	1.400	2.400	4	218	530	205	1.410

Posicionador de horquillas doble T429C

Propiedades:

- Posicionador de horquillas doble para tareas duras
- Excelente condiciones de visibilidad
- Buena capacidad residual
- Horquillas atornilladas de serie
- Velocidad de sincronización para trabajo más rápido
- Desplazador lateral de serie
- Opcional: control de separación de par de horquillas individual - ajuste de separación de horquillas posible para diferentes tipos de palets

- La medida “C“ se puede modificar 560 / 650 / 700 mm manual o hidráulicamente (se precisa electroválvula).
- El estándar de la medida “H” = 1.400 mm. Sobre demanda otras longitudes y diseños. Sobre demanda con ganchos en la punta de las horquillas.
- Opcional: Doble electroválvula para ajuste independiente de cada par de horquillas (precio adicional).
- 1) Sobre demanda con horquillas con un grosor de 40mm para paletas más delgadas. (Incremento de precio)
- 2) Sobre demanda con horquillas de 1.000 mm, 1.150 mm o 1.200 mm de longitud. (Sin incremento de precio)
- 3) para la toma transversal de Europaletas aconsejamos un ancho de cuerpo de 1.400 mm
- 4) Estándar con mayor anchura del respaldo de las horquillas.
- Sobre demanda con ganchos en la punta de las horquillas.
- Posicionador de horquillas doble con estabilizador de carga bajo demanda.

Imágenes del producto