Posicionador de horquillas T160Z

Con desplazamiento lateral por válvula, dependiendo del rango de apertura - 2 funciones hidráulicas

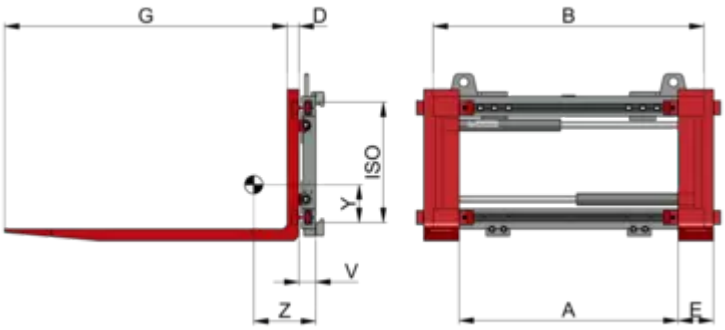

Descripción:

El posicionador colgado KAUP T160Z (A) es un posicionador económico de horquillas soldadas o atornilladas que ofrece una excelente visibilidad de la punta de las mismas y de la carga. Por tanto la capacidad residual conseguible es muy buena. Las propiedades del T160Z (A) son particularmente efectivas si se transportan regularmente cargas de diferentes dimensiones y clase - por ej. en logística.

El implemento dispone de desplazamiento lateral por válvula de serie (desplazador lateral integrad). Este diseño significa que la carrera del desplazador no está disponible cuando las horquillas o los brazos están completamente abiertos o cerrados.

El implemento es operado hidraúlicamente, por ej. con suministro de aceite desde el sistema hidráulico de la carretilla. La carretilla requiere dos funciones hidráulicas adicionales.

Los implementos pueden ser equipados con una reja de apoyo de carga modelo T479. El apoyo de carga modelo T479.1 es el adecuado para montar en los posicionadores de horquillas T160B y T466B hasta 4.8T.

El implemento está disponible para operaciones en áreas de riesgo de explosión.

El implemento está especialmente diseñado para la función de posicionamiento de horquillas y no está preparado para pinzar entre horquillas.

Posicionador de horquillas T160Z

Especificaciones técnicas

Model													
1,5T160BZ	1.600	500	170-810	980	40	100	1.200	±160	2	71	245	134	209
1,5T160BZ	1.600	500	170-870	1.040	40	100	1.200	±175	2	71	240	135	213
1,5T160BZ	1.600	500	170-970	1.150	40	100	1.200	±200	2	71	234	137	219
2T160BZ	2.500	500	130-770	980	45	120	1.200	±160	2	71	284	118	244
2T160BZ	2.500	500	130-830	1.040	45	120	1.200	±175	2	71	280	120	247
2T160BZ	2.500	500	130-930	1.150	45	120	1.200	±200	2	71	273	122	253
2T160BZ	2.500	500	130-1.130	1.350	45	120	1.200	±250	2	71	263	125	265
2,5T160BZ	2.500	600	130-830	1.040	50	120	1.200	±175	2	71	274	126	266
2,5T160BZ	2.500	600	130-930	1.150	50	120	1.200	±200	2	71	269	128	272
3,5T160BZ	3.600	500	130-830	1.040	50	150	1.200	±175	3	71	308	126	302
3,5T160BZ	3.600	500	130-930	1.150	50	150	1.200	±200	3	71	303	129	307
3,5T160BZ	3.600	500	130-1.030	1.250	50	150	1.200	±225	3	71	300	131	312
3,5T160BZ	3.600	500	130-1.130	1.350	50	150	1.200	±250	3	71	292	133	317
3,5T160BZ	3.600	500	130-1.330	1.550	50	150	1.200	±300	3	71	292	138	327
3,5T160BZ	3.600	500	130-1.430	1.650	50	150	1.200	±325	3	71	290	140	332
4,5T160BZ	5.000	500	130-930	1.150	60	150	1.200	±200	3	84	275	144	403
4,5T160BZ	5.000	500	130-1.130	1.350	60	150	1.200	±250	3	84	264	149	421
4,5T160BZ	5.000	500	130-1.230	1.460	60	150	1.200	±275	3	84	258	152	433
4,5T160BZ	5.000	500	130-1.310	1.550	60	150	1.200	±295	3	84	253	154	439

Model													
4,5T160BZ	5.000	500	130-1.530	1.750	60	150	1.200	±350	3	84	244	160	458
4,5T160BZ	5.000	500	130-1.630	1.850	60	150	1.200	±375	3	84	240	162	467
4,8T160BZ[1)]	5.000	600	130-930	1.150	60	150	1.200	±200	3	84	275	144	403
4,8T160BZ[1)]	5.000	600	130-1.130	1.350	60	150	1.200	±250	3	84	264	149	421
4,8T160BZ[1)]	5.000	600	130-1.230	1.460	60	150	1.200	±275	3	84	258	152	433
4,8T160BZ[1)]	5.000	600	130-1.310	1.550	60	150	1.200	±295	3	84	253	154	439
4,8T160BZ[1)]	5.000	600	130-1.530	1.750	60	150	1.200	±350	3	84	244	160	458
4,8T160BZ[1)]	5.000	600	130-1.630	1.850	60	150	1.200	±375	3	84	240	162	467
6T160Z	6.000	600	200-1.110	1.350	70	150	1.200	±227,5	4	111	280	182	527
6T160Z	6.000	600	200-1.200	1.460	70	150	1.200	±250	4	111	275	185	538
6T160Z	6.000	600	200-1.400	1.650	70	150	1.200	±300	4	111	267	189	558
6T160Z	6.000	600	200-1.600	1.860	70	150	1.200	±350	4	111	259	194	579
8T160Z	8.000	600	200-1.600	1.860	70	150	1.200	±350	4	111	259	194	579
8T160Z	8.000	600	200-1.800	2.060	70	150	1.200	±400	4	111	252	199	599
8T160Z	8.000	600	200-2.000	2.260	70	150	1.200	±450	4	111	245	203	620
8T160Z	8.000	600	210-2.060	2.400	70	150	1.200	±462,5	4	111	241	204	632
10T160Z	8.000	900	100-1.730	2.060	70	200	1.200	±407,5	4	138	253	212	877
10T160Z	8.000	900	100-1.900	2.260	70	200	1.200	±450	4	138	247	216	905
10T160Z	8.000	900	100-2.000	2.400	70	200	1.200	±475	4	138	243	218	924
10T160Z	8.000	1.100	100-1.730	2.060	80	200	1.200	±407,5	4	138	242	219	900
10T160Z	8.000	1.100	100-1.900	2.260	80	200	1.200	±450	4	138	236	221	928
10T160Z	8.000	1.100	100-2.000	2.400	80	200	1.200	±475	4	138	232	223	947

Posicionador de horquillas T160Z

Propiedades:

- Para uso moderadamente exigente
- Excelente capacidad residual
- Gran estabilidad con un peso óptimo
- Muy buenas condiciones de visibilidad
- Desplazador por válvula de serie
- Suministrado con horquillas soldadas
- Opcionalmente se suministran con horquillas atornilladas para operaciones con desgaste intensivo (versión-A)
- Bajo demanda se pueden montar horquillas de más de 2.400 mm
- El ancho de construcción del accesorio no es dependiente de la anchura del portahorquillas de la carretilla

- 1) 4,8T disponible con capacidad (kg/mm) 2.700/1.200, sobre demanda.
- No apto para pinzar entre las horquillas
- Sobre demanda suministro sin desplazamiento lateral.
- Apoyo de carga vease modelo T479 y modelo T479.1
- También disponible con horquillas atornilladas: versión ZA
- Opcional: version anti-déflagrante

Imágenes del producto