Posicionador de horquillas T466Z

con desplazamiento lateral independiente - 2 funciones hidráulicas

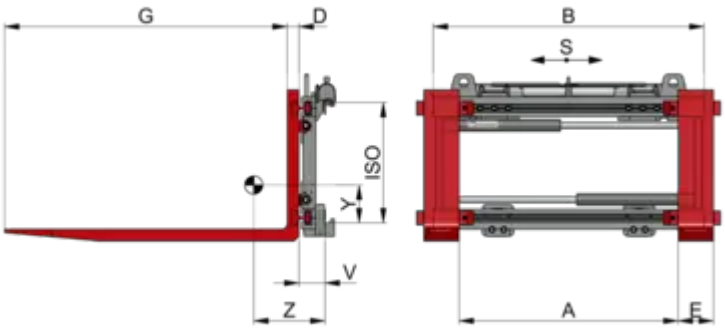

Especificación:

El posicionador de horquillas colgado de KAUP T466Z(A) ha sido especialmente diseñado con una óptima visibilidad y capacidad residual. Este implemento esta fabricado con componentes muy probados y es adecuado para el uso moderado de tareas duras. Las propiedades de los posicionadores T466Z(A) son particularmente efectivas para el uso y transporte de cargas de diferentes tamaños - por ej. en logística

El implemento tiene desplazamiento lateral separado de serie. La máxima carrera permitida de desplazamiento (por ej. +/- 100 mm) está siempre disponible, independiente de la posición de los brazos u horquillas (con pinzas o con posicionadores).

El implemento es operado hidraúlicamente, por ej. con suministro de aceite desde el sistema hidráulico de la carretilla. La carretilla requiere dos funciones hidráulicas adicionales.

Los implementos se suministran de serie sin horquillas. Se pueden montar todas las horquillas de acuerdo con la ISO 2330. Disponible horquillas modelo T180.

Los implementos pueden ser equipados con una reja de apoyo de carga modelo T479. El apoyo de carga modelo T479.1 es el adecuado para montar en los posicionadores de horquillas T160B y T466B hasta 4.8T.

El implemento está disponible para operaciones en áreas de riesgo de explosión.

El implemento está especialmente diseñado para la función de posicionamiento de horquillas y no está preparado para pinzar entre horquillas.

Posicionador de horquillas T466Z

Especificaciones técnicas

Model													
1,5T466CZ	1.600	500	170-810	980	40	100	1.200	±100	2	113	250	153	230
1,5T466CZ	1.600	500	170-870	1.040	40	100	1.200	±100	2	113	250	153	231
1,5T466CZ	1.600	500	170-970	1.150	40	100	1.200	±100	2	113	248	154	233
2T466CZ	2.500	500	130-770	980	45	120	1.200	±100	2	113	290	137	266
2T466CZ	2.500	500	130-830	1.040	45	120	1.200	±100	2	113	289	137	267
2T466CZ	2.500	500	130-930	1.150	45	120	1.200	±100	2	113	287	138	269
2T466CZ	2.500	500	130-1.130	1.350	45	120	1.200	±100	2	113	280	141	278
2,5T466CZ	2.500	600	130-830	1.040	50	120	1.200	±100	2	113	296	134	280
2,5T466CZ	2.500	600	130-930	1.150	50	120	1.200	±100	2	113	295	135	282
3,5T466CZ	3.500	500	130-830	1.040	50	150	1.200	±100	3	123	295	167	362
3,5T466CZ	3.500	500	130-930	1.150	50	150	1.200	±100	3	123	290	169	370
3,5T466CZ	3.500	500	130-1.030	1.250	50	150	1.200	±100	3	123	286	171	378
3,5T466CZ	3.500	500	130-1.130	1.350	50	150	1.200	±100	3	123	282	172	385
3,5T466CZ	3.500	500	130-1.330	1.550	50	150	1.200	±100	3	123	274	176	401
3,5T466CZ	3.500	500	130-1.430	1.650	50	150	1.200	±100	3	123	270	177	408
4,5T466CZ	5.000	500	130-930	1.150	60	150	1.200	±100	3	126	289	170	428
4,5T466CZ	5.000	500	130-1.130	1.350	60	150	1.200	±100	3	126	280	174	446
4,5T466CZ	5.000	500	130-1.230	1.460	60	150	1.200	±100	3	126	275	176	457
4,5T466CZ	5.000	500	130-1.330	1.550	60	150	1.200	±100	3	126	272	177	465

Model													
4,5T466CZ	5.000	500	130-1.530	1.750	60	150	1.200	±100	3	136	255	185	514
4,5T466CZ	5.000	500	130-1.630	1.850	60	150	1.200	±100	3	136	251	186	525
4,8T466CZ[1)]	5.000	600	130-930	1.150	60	150	1.200	±100	3	126	289	170	428
4,8T466CZ[1)]	5.000	600	130-1.130	1.350	60	150	1.200	±100	3	126	280	174	446
4,8T466CZ[1)]	5.000	600	130-1.230	1.460	60	150	1.200	±100	3	126	275	176	457
4,8T466CZ[1)]	5.000	600	130-1.330	1.550	60	150	1.200	±100	3	126	272	177	465
4,8T466CZ[1)]	5.000	600	130-1.530	1.750	60	150	1.200	±100	3	136	255	185	514
4,8T466CZ[1)]	5.000	600	130-1.630	1.850	60	150	1.200	±100	3	136	251	186	525
6T466Z	6.000	600	200-1.110	1.350	70	150	1.200	±100	4	153	284	220	597
6T466Z	6.000	600	200-1.200	1.460	70	150	1.200	±100	4	153	280	222	610
6T466Z	6.000	600	200-1.400	1.650	70	150	1.200	±160	4	153	269	231	635
6T466Z	6.000	600	200-1.600	1.860	70	150	1.200	±160	4	153	261	234	662
8T466Z	8.000	600	200-1.600	1.860	70	150	1.200	±160	4	153	261	234	662
8T466Z	8.000	600	200-1.800	2.060	70	150	1.200	±160	4	153	256	237	682
8T466Z	8.000	600	200-2.000	2.260	70	150	1.200	±160	4	153	250	239	702
8T466Z	8.000	600	210-2.060	2.400	70	150	1.200	±160	4	153	248	240	713
10T466Z	8.000	900	160-1.790	2.060	70	200	1.200	±160	4	205	276	245	1.025
10T466Z	8.000	900	160-1.960	2.260	70	200	1.200	±160	4	205	272	247	1.050
10T466Z	8.000	900	160-2.060	2.400	70	200	1.200	±160	4	205	269	248	1.070
10T466Z	8.000	1.100	160-1.790	2.060	80	200	1.200	±160	4	205	286	240	1.075
10T466Z	8.000	1.100	160-1.960	2.260	80	200	1.200	±160	4	205	283	242	1.100
10T466Z	8.000	1.100	160-2.060	2.400	80	200	1.200	±160	4	205	280	243	1.120

Posicionador de horquillas T466Z

Propiedades:

- Para operaciones moderadamente duras - programa completo de hasta 10 ton
- Muy buena capacidad residual
- Excelente visibilidad
- Suministro con horquillas soldadas
- Suministrado opcionalmente con horquillas atornilladas para operaciones con desgaste intensivo (versión - A)
- Desplazador independiente de serie
- El ancho de construcción del implemento y el rango de apertura no es dependiente del ancho del portahorquillas de la carretilla

- 1) 4,8T disponible con capacidad (kg/mm) 2.700/1.200, sobre demanda.
- No apto para pinzar entre las horquillas
- Apoyo de carga vease modelo T479 y modelo T479.1
- También disponible con horquillas atornilladas: versión ZA

Imágenes del producto