Postizos con giro frontal T106AH90

Desmontables - rotación hacia delante hidráulica hasta 90°

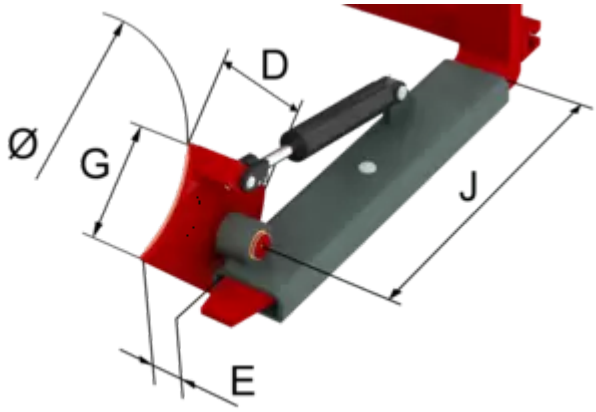

Descripción:

Si transportamos ocasionalmente mercancías cilíndricas o las giramos o volteamos, los postizos KAUP T106AH 90º son los más apropiados.

El implemento se inclina hidráulicamente 90º.

El implemento es operado hidraúlicamente, por ej. con suministro de aceite desde el sistema hidráulico de la carretilla. La carretilla requiere una función hidráulica adicional.

El implemento está disponible para operaciones en áreas de riesgo de explosión.

Postizos con giro frontal T106AH90

Especificaciones técnicas

Model							
2T106AH90	1	560-630	400	250	120	700	102
2T106A-2H90	2	560-630	400	250	120	700	132
4T106A-2H90	2	560-630	400	250	120	700	140

Postizos con giro frontal T106AH90

Propiedades:

- Montaje sencillo
- Sólida construcción
- Disponible para otros diámetros de bidones
- Hidráulicamente giratorio 90° Adaptado a posibles diferentes bidones

- 1) Espesor añadido por lado.
- 2) Distancia mínima al respaldo de la horquilla.
- Brazos para rollos para otras dimensiones disponibles bajo demanda.
- diseños especiales para el transporte de bidones de plástico (a petición)
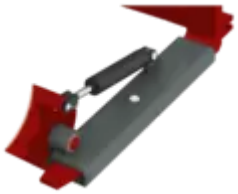
Imágenes del producto