Las manos para su carretilla

Pinza para balas y celulosa T413

Pinza para balas de papel para reciclar T413RC
Pinza para bloques de poliestireno / goma espuma T413R

T413 · T413RC · T413R

Pinzas para mercancía despaletizada

Existe una gran variedad de pinzas para el transporte de mercancía despaletizada. Las pinzas para balas transportan sobre todo balas de papel, papel reciclado, fardos de tabaco, material textil, así como cajas y contenedores. Existen brazos especiales para paquetes de celulosa, espuma, algodón y big-bags. Para el transporte de material de reciclaje se emplean pinzas para balas con una longitud de brazos de aproximadamente 2 m reforzados en los perfiles. La carga y descarga lateral de camiones o vagones es por ello, muy fácil de llevar a cabo.

Basadas en el sistema de construcción KAUP todas las pinzas se pueden combinar con el rotativo correspondiente, y así, en caso de ser necesario, girar u orientar la carga.

Una variante especial de las pinzas para balas KAUP de gran visibilidad son las pinzas para electrodomésticos. Para estos aparatos KAUP ofrece información adicional.

Brazos de la pinza

La sólida y fina construcción del brazo garantiza una manipulación rápida y precisa de la carga con una relación peso-resistencia-estabilidad óptima. Todos los brazos de las pinzas para balas KAUP vienen provistas de serie con barras de desgaste. La forma y el diseño de los brazos se ajustan a las necesidades de cada aplicación. La parte interior de los brazos está equipada con barras de acero, tiras dentadas o perfiles ondulados para conseguir los mejores resultados.

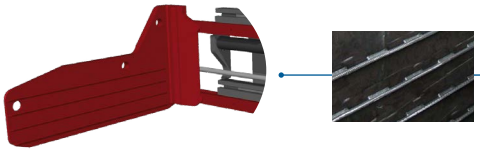

T413B - brazos con barras de acero para el transporte de balas de productos textiles o papel.

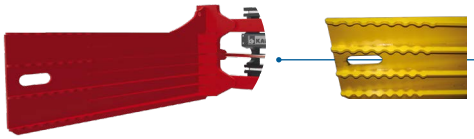

T413RC - diseño del brazo con perfiles ondulados / dentados para por ejemplo, la manipulación de papel reciclado.

T413R - versión con tubos para transportar balas de espuma o poliestileno.

T413B-1 - versión con brazo izquierdo pivotante para la toma de balas de diversas dimensiones y su adaptación a cargas irregulares.

Versátil

Además de su aplicación en carretillas, las pinzas KAUP se instalan también en palas excavadoras y retroexcavadora con los que suministramos también adaptadores o sistemas de cambio rápido.

Tareas pesadas

Las pinzas KAUP se pueden equipar de manera individual antes o después para las tareas más pesadas. Reja de apoyo de carga (1), protección para los cilindros (2), protección para los cilindros y los vástagos, así como para las mangueras (3); la pinza se puede proteger modularmente dependiendo de su aplicación, minimizando así daños y maximizando la disponibilidad del aparato.

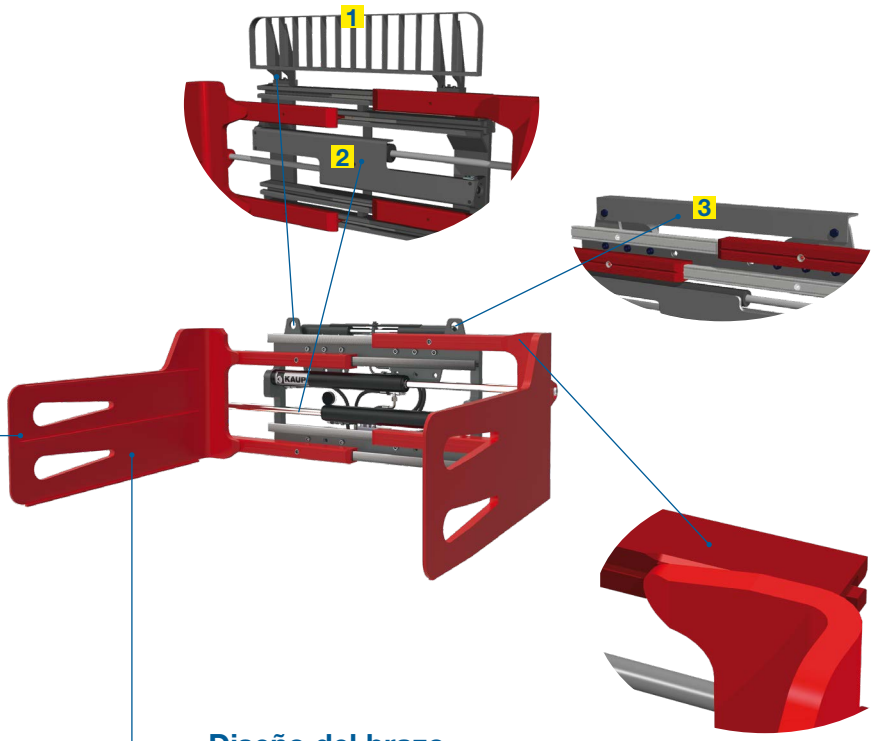

Diseño del brazo

Los brazos de las pinzas estándar KAUP están diseñados para aplicaciones difíciles y soldada directamente a los perfiles guía.

Recubrimiento del brazo

Para el transporte de mercancías especialmente sensibles a la presión los brazos se pueden recubrir con chapa estriada, goma de efecto ventosa, poliuretano, Secutex o placas de goma.

Pinzas de balas de alta calidad KAUP · Las ventajas a simple vista:

Rapidez y facilidad

Instalación en la carretilla/montacargas

Versión con desplazamiento lateral independiente: La guía para los cilindros del desplazor lateral esta situada sobre la barra superior del portahorquillas y centrada en la muesca central. El implemento completo esta montado sobre la guía y asegurado al portahorquillas por la parte inferior mediante garras atornilladas (1). El deslizamiento se realiza mediante rodamiento de agujas (**SMOOTHROLL**) (2). Los implementos con capacidades superiores a 3.5 ton, llevan garras con rodamientos en tandem (3). Después de conectar las mangueras del implemento a la carretilla, éste esta listo para su uso. Si se require, garras de cambio rápido KAUP (4) pueden ser suministradas. Estas permiten montar y desmontar el implemento rápidamente sin herramientas.

Excelente

Gran visibilidad

Las pinzas KAUP están construídas con un alto nivel de visibilidad. Un diseño optimizado asegura una excelente visibilidad para el conductor y permite realizar rápidas y precisas maniobras, lo que garantiza unas grandes prestaciones de trabajo reduciendo el riesgo de accidente.

Simplicidad

Manipulación con pinzas KAUP

Las pinzas KAUP son suministradas generalmente con desplazamiento lateral que simplifica la operativa del conductor de la carretilla/montacargas.
El sistema especial de desplazamiento lateral independiente permite que la función sea realizada sin restriciones bajo las normativas de seguridad y su utilización en todos los rangos de apertura de los brazos. Todas las pinzas de balas están montadas con suave final de carrera (**SOFTSTOP**). Si se require, todas las pinzas de balas KAUP pueden ser montadas con desplazamiento lateral por válvula, el cual usa la carrera residual en el cilindro de la pinza para alcanzar el movimiento del brazo.

Fuerte

Los perfiles de la pinza KAUP (5)

KAUP utiliza una combinación de perfiles en T y en C en sus pinzas caracterizadas por un peso favorable y dimensiones compactas que proveen gran estabilidad. Unas deslizaderas robustas situadas entre los perfiles mejoran el deslizamiento y reducen el desgaste de las mismas.

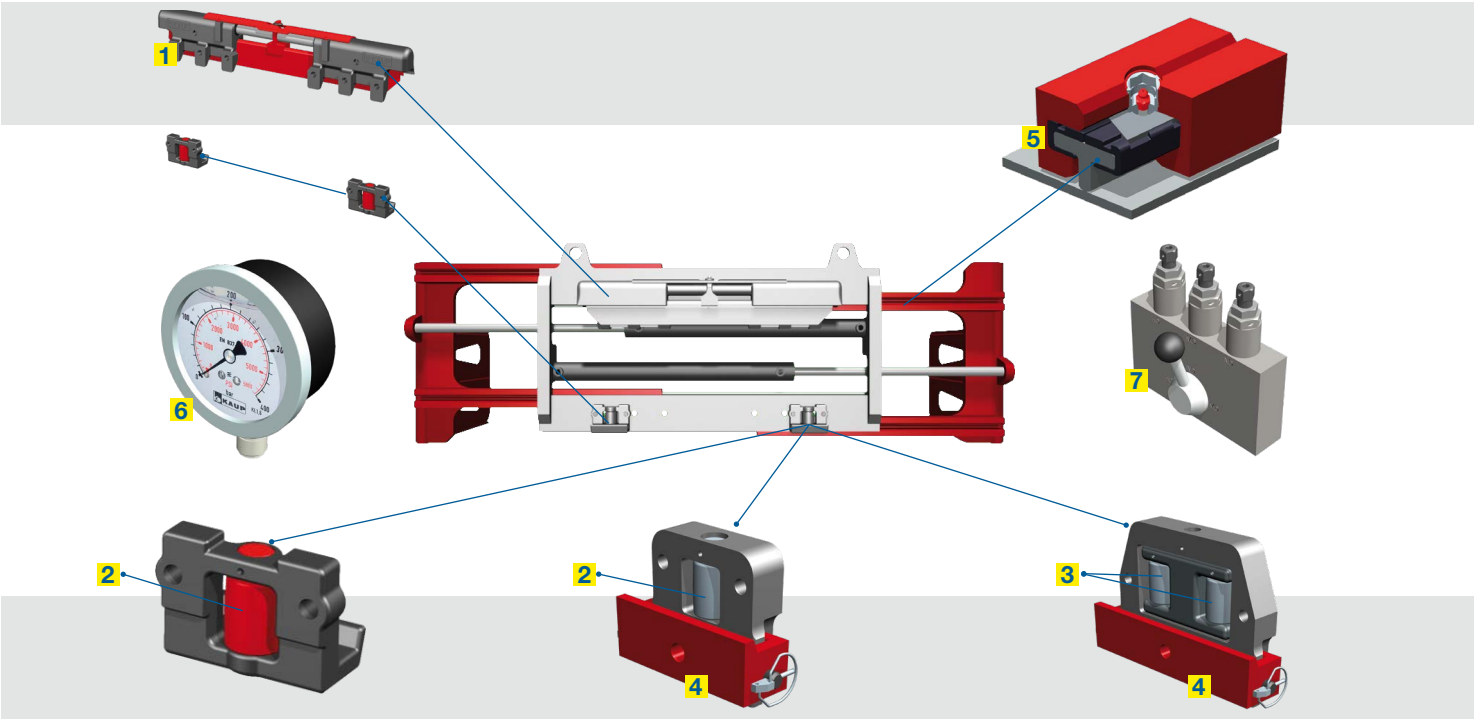

Confianza

Máxima velocidad de servicio

Las pinzas KAUP garantizan una excelente manipulación. Dado que los componentes utilizados han sido probados miles de veces, el mantenimiento es simple y puede ser llevado a cabo sin que se requiera una especial habilidad. En combinación con el sistema modular de construcción de KAUP, la disponibilidad de piezas de recambio a precios razonables es inigualable. Aproximadamente el 95 % de todas las piezas de desgaste pueden ser entregadas “ex stock” en un máximo de 24 horas. Nuestra eficaz red de servicio asegura la calidad del servicio “in situ” para que el implemento esté nuevamente operativo en breve tiempo.
También llevamos a cabo operaciones complejas y trabajos de mantenimiento en nuestro centro de servicio. Anualmente se reparan, mantienen o reconstruyen cerca de 800 implementos en nuestro centro de servicio en Aschaffenburg.

Flexibilidad

Un gran programa de implementos

Válvula limitadora de presión y manómetro: La función de apertura de pinza en las pinzas KAUP está dotada de una válvula limitadora de presión para prevenir daños en los brazos de la pinza por empuje lateral de las cargas con los brazos exteriores. Para regular la fuerza de cierre en casos de cargas delicadas, la pinza lleva una válvula reguladora de presión. Si se requieren tres niveles de presión diferentes, se pueden preseleccionar éstas y controlarlas o bien manualmente (7) o bien mediante electroválvula. Un manómetro (6) montado a la vista del conductor posibilita un chequeo inmediato sobre la presión hidraúlica de operación de la pinza.
Apoyo de carga: Las pinzas KAUP disponen de puntos de enganche en el chasis de forma estandarizada para colocar las rejas protectoras de carga convenientemente sin hacer agujeros u otras modificaciones. Las piezas requeridas para el montaje están incluídas en el suminitro del implemento.

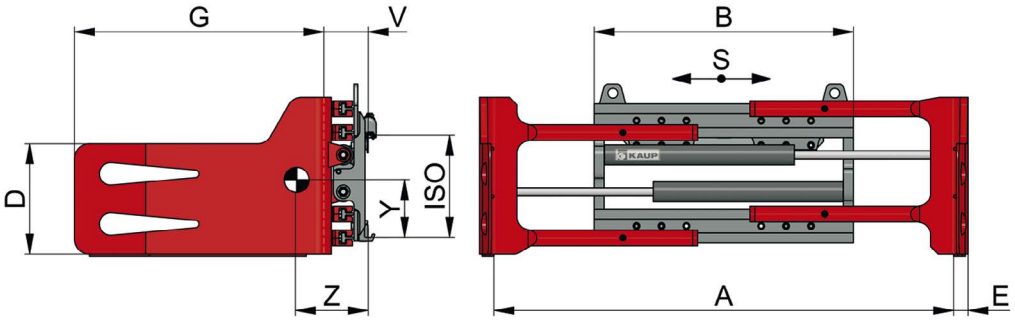

Pinza para balas, Pinza para balas de celulosa T413

con **desplazamiento lateral independiente** · 2 funciones hidráulicas

Modelo	Capacidad kg	CdG mm	DL S mm	A mm	B mm	D mm	E mm	G mm	ISO clase	ESP V mm	CDG Z mm	CDG_V Y mm	Peso kg
1,5T 413	1.400	500	± 100	495-1.675	970	440	37	800	2	163	227	236	354
								1.000			289	228	390
								1.200			359	227	436
1,5T 413	1.400	500	± 100	425-1.605	1.040	440	37	800	2	163	227	235	358
								1.000			289	227	394
								1.200			358	226	440
1,5T 413	1.400	500	± 100	495-1.745	1.040	440	37	800	2	163	226	235	359
								1.000			288	227	395
								1.200			358	226	441
1,5T 413	1.400	500	± 100	480-1.880	1.200	440	37	800	2	163	222	235	377
								1.000			283	227	413
								1.200			351	226	459
2T 413	2.100	500	± 100	575-1.875	1.040	440	42	1.000	2/3	178	292	228	462
								1.200			363	228	520
2T 413	2.100	500	± 100	485-1.785	1.130	440	42	1.000	2/3	178	290	228	467
								1.200			360	228	525
2T 413	2.100	500	± 100	485-1.985	1.330	440	42	1.000	2/3	178	283	229	482
								1.200			352	229	540
2T 413	2.100	500	± 100	595-2.395	1.520	440	42	1.000	2/3	178	267	231	520
								1.200			333	231	578
3T 413	2.500	500	± 100	575-1.975	1.130	470	47	1.000	2/3	182	271	248	582
								1.200			336	241	636
	1.560	800						1.600			469	233	728
3T 413	2.500	500	± 100	605-2.235	1.330	470	47	1.000	2/3	182	265	248	602
								1.200			328	241	655
	1.560	800						1.600			460	234	746
3T 413	2.500	500	± 100	645-2.445	1.460	470	47	1.000	2/3	182	257	249	631
								1.200			318	242	685
	1.560	800						1.600			446	235	775
4T 413	3.000	500	± 100	575-1.975	1.130	470	47	1.200	3	192	325	283	709
	2.140	700						1.400			392	277	773
	1.880	800						1.600			449	271	802
4T 413	3.000	500	± 100	475-1.975	1.330	470	47	1.200	3	192	319	283	728
	2.140	700						1.400			385	278	792
	1.880	800						1.600			441	272	820
4T 413	3.000	500	± 100	605-2.235	1.330	470	47	1.200	3	192	318	283	731
	2.140	700						1.400			384	278	795
	1.880	800						1.600			440	272	822
4T 413	3.000	500	± 100	635-2.435	1.460	470	47	1.200	3	192	311	285	756
	2.140	700						1.400			375	279	820
	1.880	800						1.600			430	273	847

Modelo	Capacidad kg	CdG mm	DL S mm	A mm	B mm	D mm	E mm	G mm	ISO clase	ESP V mm	CDG Z mm	CDG_V Y mm	Peso kg
4,5T 413	3.200	600	± 100	595-1.995	1.200	470	52	1.200	3	223	325	242	829
	2.740	700						1.400			389	237	890
	2.400	800						1.600			444	236	946
4,5T 413	3.200	600	± 100	465-1.865	1.330	470	52	1.200	3	223	321	241	841
	2.740	700						1.400			385	236	902
	2.400	800						1.600			440	235	958
4,5T 413	3.200	600	± 100	695-2.325	1.330	470	52	1.200	3	223	313	242	878
	2.740	700						1.400			375	237	940
	2.400	800						1.600			428	236	995
4,5T 413	3.200	600	± 100	565-2.195	1.460	470	52	1.200	3	223	316	241	861
	2.740	700						1.400			379	236	922
	2.400	800						1.600			433	235	978
4,5T 413	3.200	600	± 100	765-2.595	1.460	470	52	1.200	3	223	309	242	897
	2.740	700						1.400			370	237	958
	2.400	800						1.600			422	236	1.014
4,8T 413	2.630	800	± 100	695-2.325	1.330	470	52	1.600	3	213	424	276	1.013
	2.330	900						1.800			493	274	1.092
4,8T 413	2.630	800	± 100	565-2.195	1.460	470	52	1.600	3	213	428	276	996
	2.330	900						1.800			499	273	1.075
5T 413	3.300	700	± 160	545-2.175	1.550	470	52	1.400	4	213	349	296	1.046
	2.900	800						1.600			402	293	1.115
5T 413	3.300	700	± 160	545-2.445	1.820	470	52	1.400	4	213	341	297	1.081
	2.900	800						1.600			392	294	1.150

Sobre demanda sin desplazamiento lateral mod. T403. Los modelos 1,5T413 – 5T413 también pueden ser suministrados con desplazamiento lateral por válvula, dependiendo de la apertura. Apoyo de carga mod. T479. Sobre demanda pinza con capacidades de carga superiores y otras anchuras de construcción y rangos de apertura.

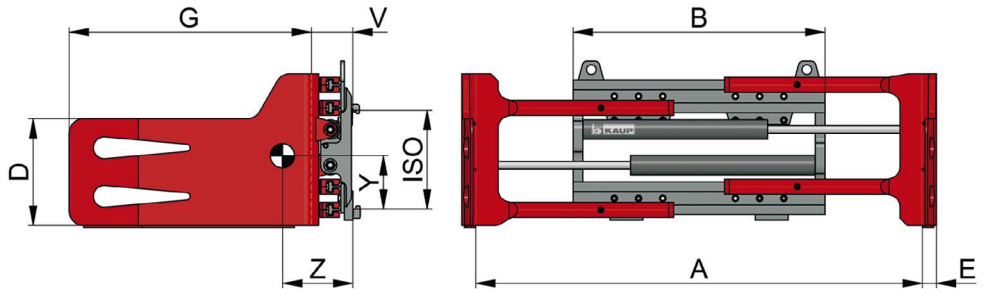

Pinza para balas, Pinza para balas de celulosa T413

con **desplazamiento lateral integral** por válvula, dependiendo del rango de apertura · 2 funciones hidráulicas

Modelo	Capacidad kg	CDC mm	A mm	B mm	D mm	E mm	G mm	DL max mm	ISO cl.	ESP V mm	CDG Z mm	CDG_V Y mm	Peso kg
5,5T 413B	3.300	800	625-2.525	1.740	470	47	1.600	± 475	4	249	370	291	1.320
	2.200	1.000	625-2.525				1.800				420	281	1.360
6T 413B	4.000	800	685-2.585	1.740	470	57	1.600	± 475	4	259	399	284	1.453
	3.300	1.000	685-2.585				1.800				464	281	1.545
6T 413B	4.000	800	565-2.465	1.860	470	57	1.600	± 475	4	259	394	285	1.474
	3.300	1.000	565-2.465				1.800				459	282	1.566
6T 413B	4.000	800	595-2.695	2.030	470	57	1.600	± 525	4	259	387	286	1.511
	3.300	1.000	595-2.695				1.800				451	284	1.602
6,5T 413B	6.000	800	685-2.585	1.740	470	57	1.600	± 475	4	269	392	286	1.510
	4.000	1.000	685-2.585				1.800				458	282	1.561
6,5T 413B	6.000	800	565-2.465	1.860	470	57	1.600	± 475	4	269	388	286	1.531
	4.000	1.000	565-2.465				1.800				453	282	1.582
6,5T 413B	6.000	800	595-2.695	2.030	470	57	1.600	± 525	4	269	380	288	1.571
	4.000	1.000	595-2.695				1.800				445	284	1.619
6,5T 413B	6.000	800	725-3.125	2.200	470	57	1.600	± 600	4	269	373	290	1.616
	4.000	1.000	725-3.125				1.800				437	285	1.659
8T 413B	6.500	1.000	700-3.100	2.200	560	82	1.700	± 600	4	340	481	337	2.858
	6.500	1.000	700-3.100				2.000				577	329	3.043

Sobre demanda sin desplazamiento lateral mod. T403. Sobre demanda con 1 brazo oscilante, modelo T413B-1. Sobre demanda pinza con capacidades de carga superiores y otras anchuras de construcción y rangos de apertura. Existen ejecuciones especiales para la manipulación de Big-Bags basadas en las pinzas para balas KAUP. Apoyo de carga mod. T479.

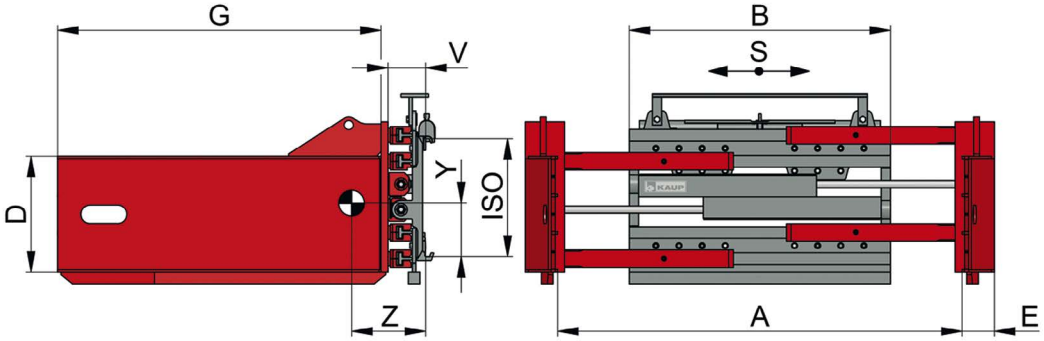

Pinza para balas de papel para reciclar T413RC

con **desplazamiento lateral independiente** · con protección de cilindros y DL · 2 funciones hidráulicas

Modelo	Capacidad kg	CdG mm	DL S mm	A mm	B mm	D mm	E mm	G mm	ISO clase	ESP V mm	CDG Z mm	CDG_V Y mm	Peso kg
2T 413RC	2.100	500	± 100	575-1.875	1.040	440	42	1.000	2/3	143	280	210	573
								1.200			346	212	628
2T 413RC	2.100	500	± 100	485-1.785	1.130	440	42	1.000	2/3	143	277	209	580
								1.200			343	211	635
2T 413RC	2.100	500	± 100	595-2.395	1.520	440	42	1.000	2/3	143	258	214	641
								1.200			319	215	696
3T 413RC	1.790	700	± 100	465-1.765	1.130	500	130	1.400	2/3	153	371	221	811
	1.560	800						1.600			422	217	847
3T 413RC	1.790	700	± 100	605-2.235	1.330	500	130	1.400	2/3	153	361	221	840
	1.560	800						1.600			410	217	875
4T 413RC	2.140	700	± 100	565-1.965	1.130	500	130	1.400	3	163	370	257	919
	1.880	800						1.600			419	252	955
4T 413RC	2.140	700	± 100	595-2.225	1.330	500	130	1.400	3	163	354	260	975
	1.880	800						1.600			401	255	1.011
4,5T 413RC	2.400	800	± 100	550-1.950	1.200	500	130	1.600	3	188	391	220	1.025
	1.920	1.000						2.000			489	214	1.095
4,5T 413RC	2.400	800	± 100	650-2.280	1.330	500	130	1.600	3	188	383	220	1.051
	1.920	1.000						2.000			479	214	1.122
4,5T 413RC	2.400	800	± 100	590-2.290	1.460	500	130	1.600	3	188	377	220	1.072
	1.920	1.000						2.000			471	214	1.142
4,5T 413RC	2.400	800	± 100	630-2.460	1.550	500	130	1.600	3	188	372	220	1.092
	1.920	1.000						2.000			465	214	1.162

Sobre demanda sin desplazamiento lateral modelo T403RC. Apoyo de carga mod. T479.

T413R

T413RC

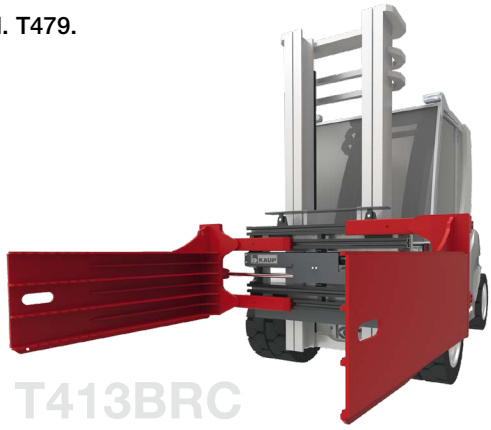

T413BRC

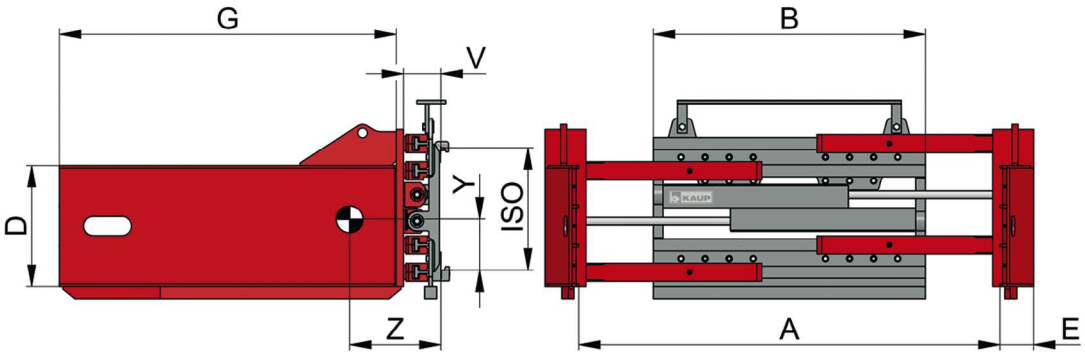

Pinza para balas de papel para reciclar T413RC con desplazamiento lateral integral

por válvula dependiendo del rango de apertura · con protección de cilindros y DL · 2 funciones hidráulicas

Type	Capacidad kg	CDC mm	A mm	B mm	D mm	E mm	G mm	DL max mm	ISO clase	ESP V mm	CDG Z mm	CDG_V Y mm	Peso kg
2T 413RC	2.100	500	575-1.875	1.040	440	42	1.000	± 325	2 / 3	136	277	216	566
							1.200				344	218	620
2T 413RC	2.100	500	485-1.785	1.130	440	42	1.000	± 325	2 / 3	136	274	215	573
							1.200				340	217	628
2T 413RC	2.100	500	595-2.395	1.520	440	42	1.000	± 450	2 / 3	136	255	220	634
							1.200				316	221	689
3T 413RC	1.790	700	465-1.765	1.130	500	130	1.400	± 325	2 / 3	145	379	227	778
	1.560	800					1.600				432	223	804
3T 413RC	1.790	700	605-2.235	1.330	500	130	1.400	± 407,5	2 / 3	145	368	227	807
	1.560	800					1.600				419	223	843
4T 413RC	2.140	700	565-1.965	1.130	500	130	1.400	± 350	3	155	348	251	876
	1.880	800					1.600				395	246	912
4T 413RC	2.140	700	595-2.225	1.330	500	130	1.400	± 407,5	3	155	333	254	931
	1.880	800					1.600				377	249	967
4,5T 413RC	2.400	800	550-1.950	1.200	500	130	1.600	± 350	3	181	410	226	1.006
	1.920	1.000					2.000				486	209	1.050
4,5T 413RC	2.400	800	650-2.280	1.330	500	130	1.600	± 407,5	3	181	401	226	1.032
	1.920	1.000					2.000				476	209	1.076
4,5T 413RC	2.400	800	590-2.290	1.460	500	130	1.600	± 425	3	181	395	225	1.054
	1.920	1.000					2.000				468	208	1.098
4,5T 413RC	2.400	800	630-2.460	1.550	500	130	1.600	± 457,5	3	181	389	225	1.073
	1.920	1.000					2.000				462	208	1.117
4,8T 413BRC	3.300	800	585-2.085	1.330	500	130	1.600	± 375	3	211	398	299	1.298
	2.200	1.000					2.000				495	280	1.385
5,5T 413BRC	3.300	800	625-2.525	1.740	500	130	1.600	± 475	4	211	375	290	1.412
	2.200	1.000					2.000				465	281	1.499
6T 413BRC	4.000	800	685-2.585	1.740	600	160	1.600	± 475	4	211	383	291	1.433
	3.300	1.000					2.000				479	282	1.521
6T 413BRC	4.000	800	565-2.465	1.860	600	160	1.600	± 475	4	211	378	292	1.455
	3.300	1.000					2.000				474	283	1.543
6T 413BRC	4.000	800	595-2.695	2.030	600	160	1.600	± 525	4	211	371	293	1.493
	3.300	1.000					2.000				465	284	1.581
6,5T 413BRC	6.000	800	685-2.585	1.740	600	160	1.600	± 475	4	221	374	293	1.509
	4.000	1.000					2.000				477	284	1.576
6,5T 413BRC	6.000	800	565-2.465	1.860	600	160	1.600	± 475	4	221	370	293	1.531
	4.000	1.000					2.000				472	284	1.598
6,5T 413BRC	6.000	800	595-2.695	2.030	600	160	1.600	± 525	4	221	363	295	1.572
	4.000	1.000					2.000				463	286	1.639
8T 413BRC	8.000	800	585-2.985	2.200	600	160	1.600	± 600	4	258	339	348	2.294
	6.500	1.000					2.000				423	339	2.418

Sobre demanda sin desplazamiento lateral modelo T403RC. Apoyo de carga mod. T479.

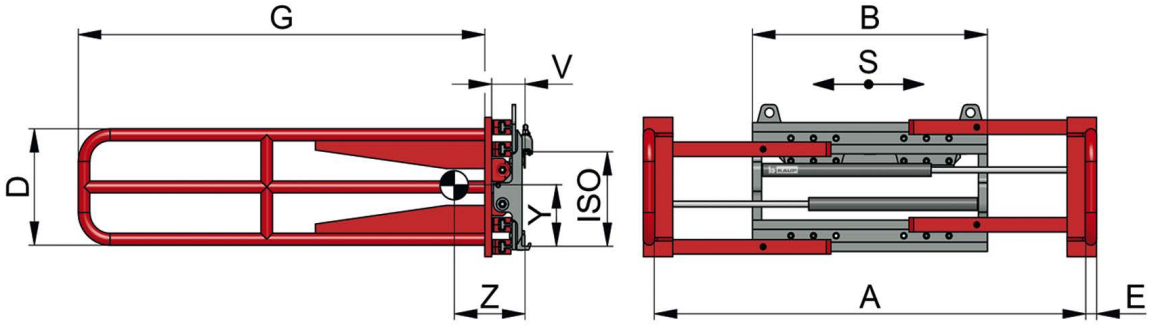

Pinza para bloques de poliestireno / goma espuma T413R

con **desplazamiento lateral independiente** · 2 funciones hidráulicas

Modelo	Capacidad kg	CdG mm	DL S mm	A mm	B mm	D mm	E mm	G mm	ISO clase	ESP V mm	CDG Z mm	CDG_V Y mm	Peso kg
1,5T 413R	500	1.000	± 100	760-2.260	1.130	500	50	1.500	2	133	266	263	348
				840-2.460	1.330	500	50	1.500	2	133	259	262	362
				840-2.460	1.330	500	50	1.800	2	133	304	262	372
2T 413R	800	1.000	± 100	600-1.900	1.040	500	50	1.800	2	143	313	263	377
				600-2.450	1.600	500	50	1.800	2	143	279	263	438

Sobre demanda sin desplazamiento lateral modelo T403R. Apoyo de carga mod. T479.

Los productos KAUP reúnen la calidad, seguridad y documentación técnica exigida por la actual directiva europea de máquinas. Nos reservamos la posibilidad de realizar cambios en nuestros equipos con motivo de mejoras técnicas.

La empresa KAUP está certificada según DIN EN ISO 9001

KAUP
Las manos para su carretilla

KAUP GmbH & Co. KG
Braunstrasse 17 · D - 63741 Aschaffenburg
☎ +49 6021 865-0 · 🖷 +49 6021 865-213
E-Mail: kaup@kaup.de · www.kaup.de

KAUP ESPAÑA, S.L.U.
C./ Ebro 12 · E - 28864 Ajalvir (Madrid)
Teléfono: +34 918874434 · Fax: +34 918845935
E-Mail: kaup@kaup.es · Internet: www.kaup.es

T413.es.10.2019.MK-pdf