Double positionneur mono-multifourches avec extenseur de tablier porte-fourches T429 / T149Z

Avec déplacement latéral permanent
–

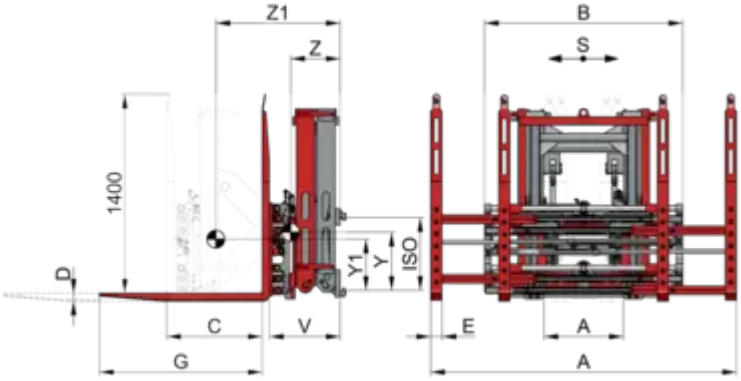

Description:

En associant le positionneur mono multifourches de KAUP à un extenseur de tablier porte fourches T149Z, on obtient un accessoire aux multiples possibilités. Il permettra le chargement ou déchargement unilatéral de camions ou wagons tout comme la pose et dépose en double profondeur de rayonnages. Tout comme tous les autres positionneurs mono multifopurches de KAUP, ce modèle avec extenseur bénéficie également d'une construction éprouvée nécessitant une maintenance et un entretien minimum.

Manipulation de palettes: Pour 1 ou 2 palettes cote–cote.

Si l'accessoire a besoin de plus de deux fonctions hydrauliques sur le chariot il faudra prévoir en plus l'installation d'une électrovanne sur l'accessoire.

L'accessoire est livré d'origine avec le déplacement latéral permanent, La course maximale possible (p. Ex. ± 100 mm) est du coup indépendante de la position des fourches ou des bras et reste toujours disponible.

Veuillez noter les renseignements supplémentaires sous le tableau de données.

Double positionneur mono-multifourches avec extenseur de tablier porte-fourches T429 / T149Z

Spécifications techniques

Model																
2T429C/2T149Z	1.950	600	±100	560-1.960	1.200	50	80	1.150	620	3	575	435	902	363	330	980
2T429C/3T149Z	2.500	600	±100	560-1.960	1.200	50	80	1.150	750	3	500	348	873	412	363	1.220

Double positionneur mono-multifourches avec extenseur de tablier porte-fourches T429 / T149Z

Propriétés:

- Bonne visibilité
- Fourches synchronisées
- TDL permanent de série
- Fourches boulonnées de série

- Longueur de fourche 1.000 mm, 1.150 mm ou 1.200 mm possible (Sans supplément de prix).
- Autres longueurs et formes sur demande.
- Dos de fourches plus large sur demande avec supplément.

Images de produits