Pince rotative à fourches pivotantes T451D

– – 2 fonctions hydrauliques

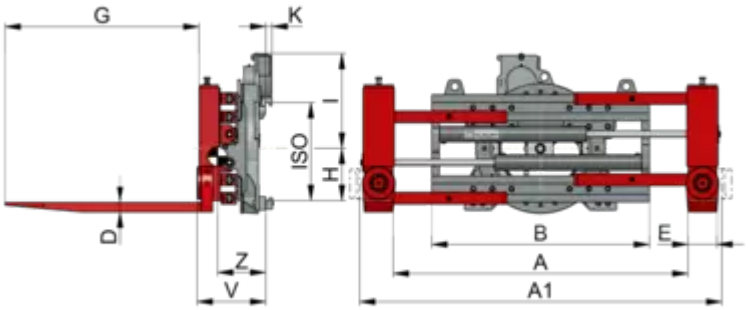

Description:

La pince à fourches pivotantes KAUP T451D est un accessoire très complet car en plus de la rotation de la pince, ses fourches peuvent être tournées de 45° ou 90°. Cela permet le transport et la rotation de toutes les sortes de charges sur palettes, de caisses ou de conteneurs munis de fourreaux ainsi que le serrage avec fourches tournées de balles, caisses ou cartons.

L'accessoire est équipé d'une rotation de 360° sans fin dans les deux sens.

L'accessoire est alimenté par l'hydraulique du chariot. Dans ce cas deux fonctions hydrauliques supplémentaires doivent être prévues sur le chariot.

L'accessoire est livré d'origine sans déplacement latéral. Il est quand même possible de l'équiper du déplacement latéral permanent ou dans les vérins d'ouverture.

L'accessoire est prévu d'origine avec un pré pincement qui doit être pris en compte lors du choix de vos ouvertures.

Pince rotative à fourches pivotantes T451D

Spécifications techniques

Model																		
1,5T451D	1.900	1.250	500	90-1.090	970	40	120	1.200	380-1.380	478	33	213	6.013	7,6	2	331	286	433
1,5T451D	1.900	1.250	500	270-1.450	970	40	120	1.200	560-1.740	478	33	213	6.013	7,6	2	331	285	436
1,5T451D	1.900	1.250	500	260-1.660	1.200	40	120	1.200	550-1.950	478	33	213	6.013	7,6	2	331	281	452
2T451D	2.300	2.000	500	130-1.330	1.130	50	150	1.200	510-1.710	457	32	269	7.700	9,7	2	356	312	602
2T451D	2.300	2.000	500	230-1.530	1.130	50	150	1.200	610-1.910	457	32	269	7.700	9,7	2	356	312	605
2T451D	2.300	2.000	500	230-1.730	1.330	50	150	1.200	610-2.110	457	32	269	7.700	9,7	2	356	308	620
2T451D	2.300	2.000	500	130-1.330	1.130	50	150	1.200	510-1.710	457	32	269	7.700	9,7	3	356	312	602
2T451D	2.300	2.000	500	230-1.530	1.130	50	150	1.200	610-1.910	457	32	269	7.700	9,7	3	356	312	605
2T451D	2.300	2.000	500	230-1.730	1.330	50	150	1.200	610-2.110	457	32	269	7.700	9,7	3	356	308	620

Pince rotative à fourches pivotantes T451D

Propriétés:

- Bonne visibilité
- Construction robuste
- Rotation sans fin 360°
- Ouverture plus importante que la largeur de l'encombrement
- DL en option

- Livrable avec déplacement latéral - type T491D - sur demande.

Images de produits