Positionneur de fourches T466Z

avec déplacement latéral permanent - 2 fonctions hydrauliques

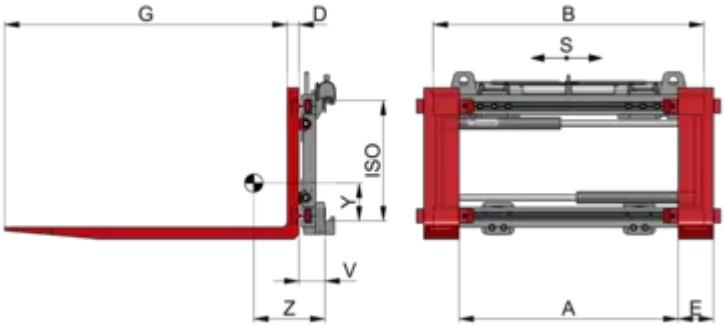

Description:

Le positionneur de fourches rapporté T466Z(A) est spécialement conçu avec une visibilité optimisée et une bonne capacité résiduelle. Construit avec des composants mille fois éprouvés il est utilisable en contraintes moyennement sévères. Cet accessoire T466Z(A) est spécialement bien adapté dans la logistique, là ou l'on transporte beaucoup de sortes de charges très différentes.

L’accessoire est livré d’origine avec le déplacement latéral permanent, La course maximale possible (p. Ex. ± 100 mm) est du coup indépendante de la position des fourches ou des bras et reste toujours disponible.

L’accessoire est alimenté par l’hydraulique du chariot. Dans ce cas deux fonctions hydrauliques supplémentaires doivent être prévues sur le chariot.

L’accessoire d’origine est livré sans fourche. Il est possible d’utiliser des fourches suivant la norme ISO 2328.

L’accessoire peut être équipé d’un dosseret de charge de type T479. Pour les accessoires de la gamme T160B et T466B jusqu’à 4.8T peut être équipé d’un dosseret de charge de type T479.1.

L’accessoire est aussi disponible en version anti-déflagrant appropriée aux milieux explosifs.

L’accessoire n’est pas adapté pour les utilisations en pincement entre les fourches.

Positionneur de fourches T466Z

Spécifications techniques

Model													
1,5T466CZ	1.600	500	170-810	980	40	100	1.200	±100	2	113	250	153	230
1,5T466CZ	1.600	500	170-870	1.040	40	100	1.200	±100	2	113	250	153	231
1,5T466CZ	1.600	500	170-970	1.150	40	100	1.200	±100	2	113	248	154	233
2T466CZ	2.500	500	130-770	980	45	120	1.200	±100	2	113	290	137	266
2T466CZ	2.500	500	130-830	1.040	45	120	1.200	±100	2	113	289	137	267
2T466CZ	2.500	500	130-930	1.150	45	120	1.200	±100	2	113	287	138	269
2T466CZ	2.500	500	130-1.130	1.350	45	120	1.200	±100	2	113	280	141	278
2,5T466CZ	2.500	600	130-830	1.040	50	120	1.200	±100	2	113	296	134	280
2,5T466CZ	2.500	600	130-930	1.150	50	120	1.200	±100	2	113	295	135	282
3,5T466CZ	3.500	500	130-830	1.040	50	150	1.200	±100	3	123	295	167	362
3,5T466CZ	3.500	500	130-930	1.150	50	150	1.200	±100	3	123	290	169	370
3,5T466CZ	3.500	500	130-1.030	1.250	50	150	1.200	±100	3	123	286	171	378
3,5T466CZ	3.500	500	130-1.130	1.350	50	150	1.200	±100	3	123	282	172	385
3,5T466CZ	3.500	500	130-1.330	1.550	50	150	1.200	±100	3	123	274	176	401
3,5T466CZ	3.500	500	130-1.430	1.650	50	150	1.200	±100	3	123	270	177	408
4,5T466CZ	5.000	500	130-930	1.150	60	150	1.200	±100	3	126	289	170	428
4,5T466CZ	5.000	500	130-1.130	1.350	60	150	1.200	±100	3	126	280	174	446
4,5T466CZ	5.000	500	130-1.230	1.460	60	150	1.200	±100	3	126	275	176	457
4,5T466CZ	5.000	500	130-1.330	1.550	60	150	1.200	±100	3	126	272	177	465

Model													
4,5T466CZ	5.000	500	130-1.530	1.750	60	150	1.200	±100	3	136	255	185	514
4,5T466CZ	5.000	500	130-1.630	1.850	60	150	1.200	±100	3	136	251	186	525
4,8T466CZ[1)]	5.000	600	130-930	1.150	60	150	1.200	±100	3	126	289	170	428
4,8T466CZ[1)]	5.000	600	130-1.130	1.350	60	150	1.200	±100	3	126	280	174	446
4,8T466CZ[1)]	5.000	600	130-1.230	1.460	60	150	1.200	±100	3	126	275	176	457
4,8T466CZ[1)]	5.000	600	130-1.330	1.550	60	150	1.200	±100	3	126	272	177	465
4,8T466CZ[1)]	5.000	600	130-1.530	1.750	60	150	1.200	±100	3	136	255	185	514
4,8T466CZ[1)]	5.000	600	130-1.630	1.850	60	150	1.200	±100	3	136	251	186	525
6T466Z	6.000	600	200-1.110	1.350	70	150	1.200	±100	4	153	284	220	597
6T466Z	6.000	600	200-1.200	1.460	70	150	1.200	±100	4	153	280	222	610
6T466Z	6.000	600	200-1.400	1.650	70	150	1.200	±160	4	153	269	231	635
6T466Z	6.000	600	200-1.600	1.860	70	150	1.200	±160	4	153	261	234	662
8T466Z	8.000	600	200-1.600	1.860	70	150	1.200	±160	4	153	261	234	662
8T466Z	8.000	600	200-1.800	2.060	70	150	1.200	±160	4	153	256	237	682
8T466Z	8.000	600	200-2.000	2.260	70	150	1.200	±160	4	153	250	239	702
8T466Z	8.000	600	210-2.060	2.400	70	150	1.200	±160	4	153	248	240	713
10T466Z	8.000	900	160-1.790	2.060	70	200	1.200	±160	4	205	276	245	1.025
10T466Z	8.000	900	160-1.960	2.260	70	200	1.200	±160	4	205	272	247	1.050
10T466Z	8.000	900	160-2.060	2.400	70	200	1.200	±160	4	205	269	248	1.070
10T466Z	8.000	1.100	160-1.790	2.060	80	200	1.200	±160	4	205	286	240	1.075
10T466Z	8.000	1.100	160-1.960	2.260	80	200	1.200	±160	4	205	283	242	1.100
10T466Z	8.000	1.100	160-2.060	2.400	80	200	1.200	±160	4	205	280	243	1.120

Positionneur de fourches T466Z

Propriétés:

- Pour contraintes moyennement sévères - programme complet pour capacité supérieures à 10 tonnes.
- Bonne capacité résiduelle
- Excellente visibilité
- Livré avec fourches soudées
- En option avec fourches boulonnées (pour contraintes plus sévères)
- Avec TDL permanent de série
- La largeur de l'accessoire et donc l'ouverture des fourches ne sont pas dépendants de l'encombrement du chariot.

- 1) 4,8T Capacité: 2.700 kg à CDG 1.200 mm sur demande.
- Cet accessoire n’est pas adapté pour les utilisations en pincement entre les fourches.
- Dosseret de charge voir type T479 et T479.1
- Aussi livrable avec fourches boulonnées: version ZA

Images de produits